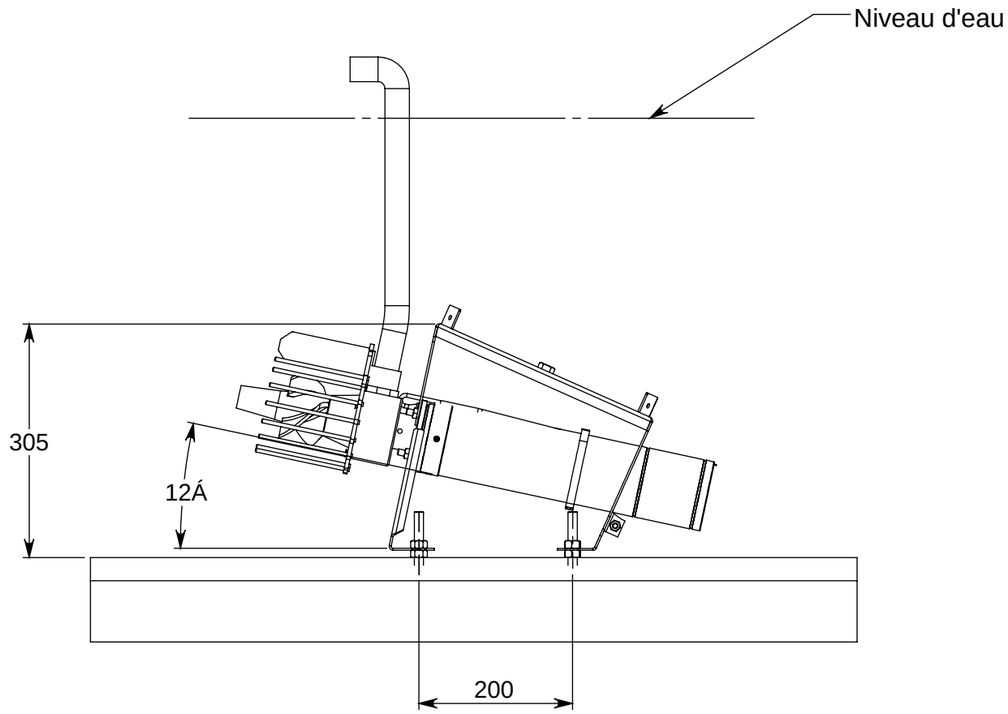

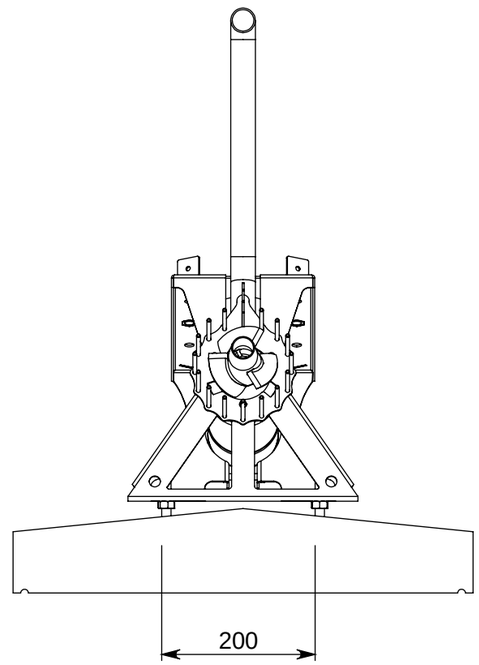

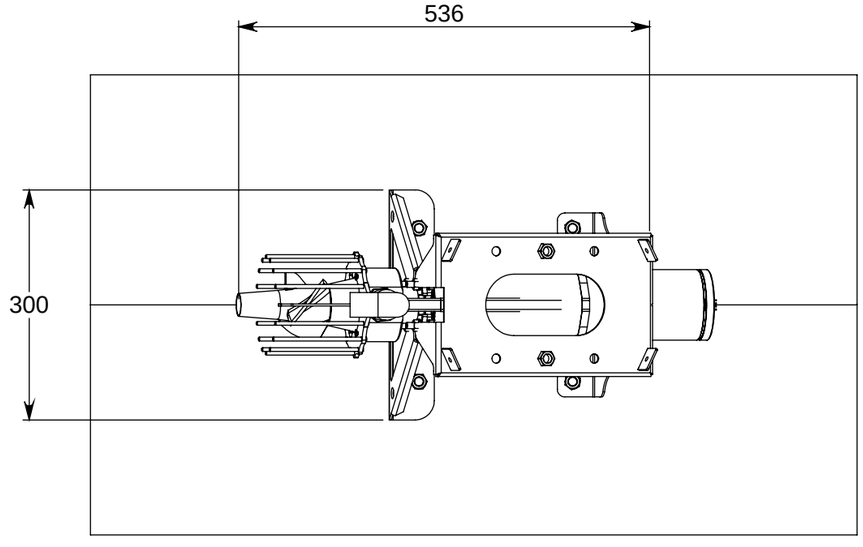

Echelle / Scale **1:8**	AERATEURS AQS AERATEUR AQUASUB SUR OSSATURE SUR OSSATURE		Cr®®par : X.F Le 07/06/2016
Page **1/1**			Mati¯re
			Masse
	FAIVRE ETS 7 Rue de l'industrie 25110 Baume-Les-Dames Tel : +333.81.84.01.32 / Fax: +333.81.84.16.15 Mail: info@faivre.fr	Ref. AQS2 / R®vision ET	Affaire AQS
Format **A3**			Client

NON CONTRACTUAL PLAN.AMENDMENTS OF TECHNICAL DATA AS WELL AS OF MEASURMENTS AND WEIGHTS SPECIFIED IN THIS DRAWING ARE RESERVED.
PLAN NON CONTRACTUEL.LES COTES SONT DONNEES A TITRE INDICATIF, LA SOCIETE SE RESERVANT LE DROIT A TOUTE MODIFICATION EVENTUELLE.