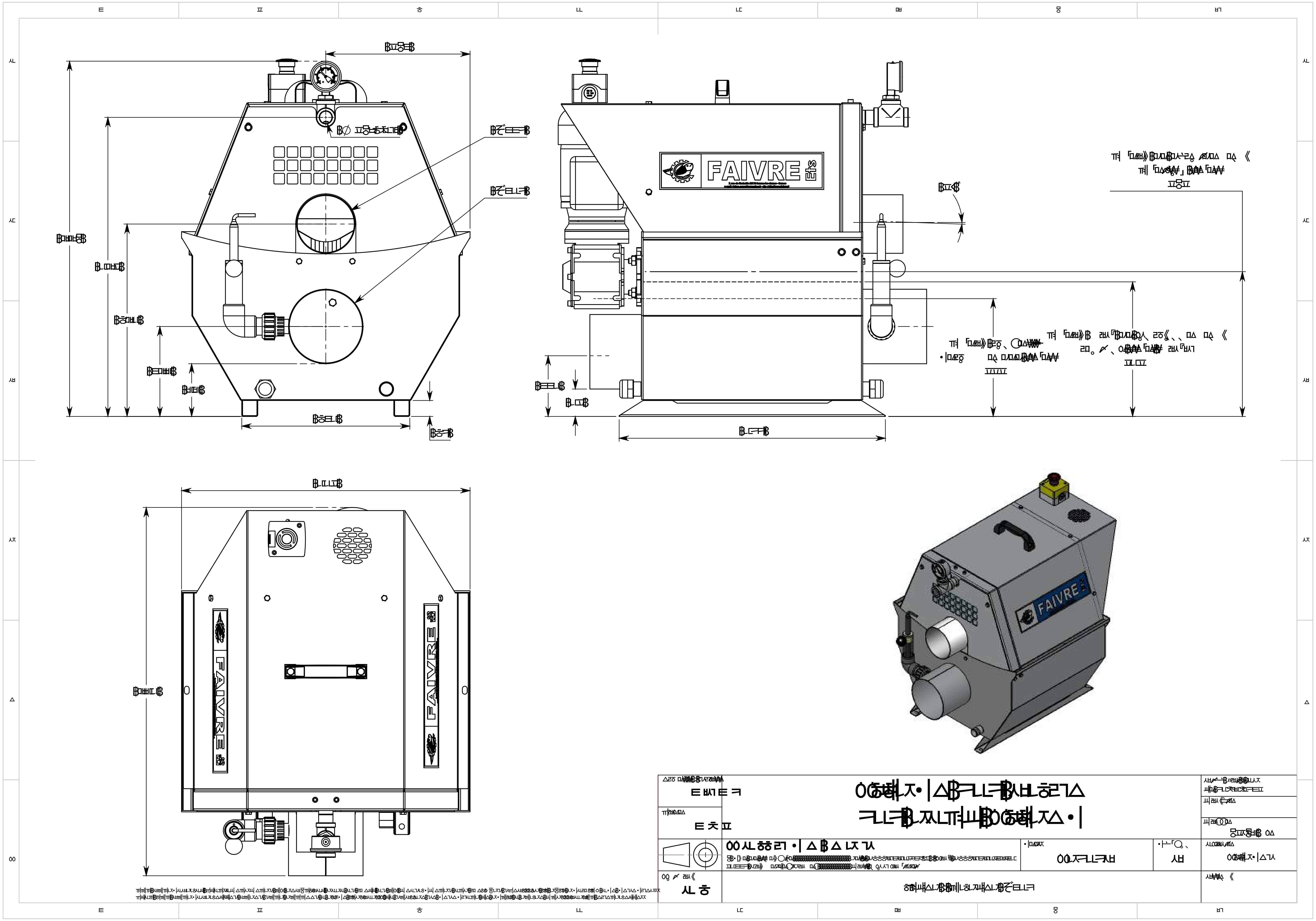
FAIVRE

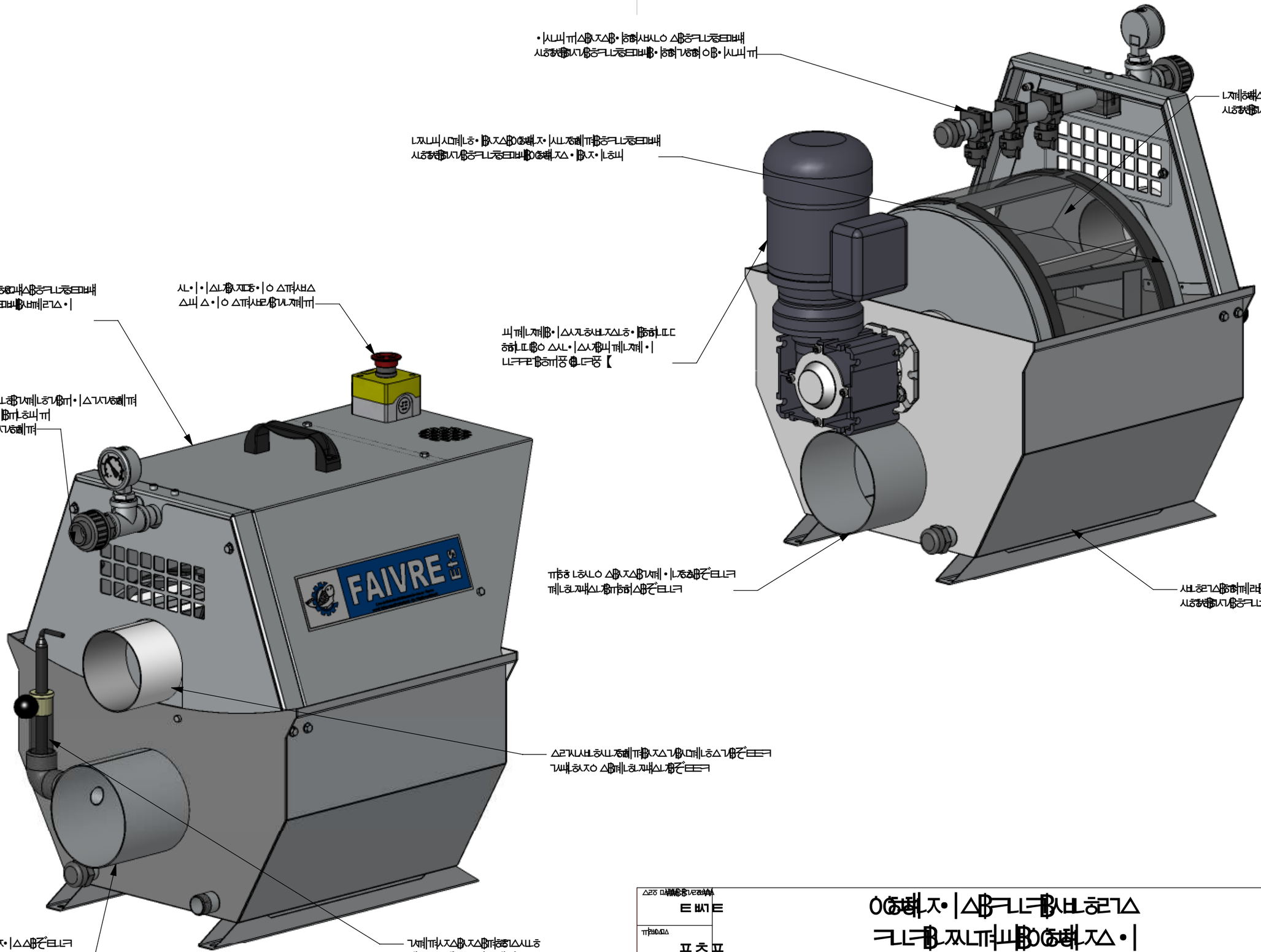

》 제목없음	트레일러용 고압세척기		
도면번호	1-지붕용	규격	1/10
작성자	김지수	소속	유압기계팀
작성일	2026-04-12	검토자	박태호
승인자	이사 정민호	개정	0
시트	1 / 1	단위	mm
비고	도면 무단 배포 금지		