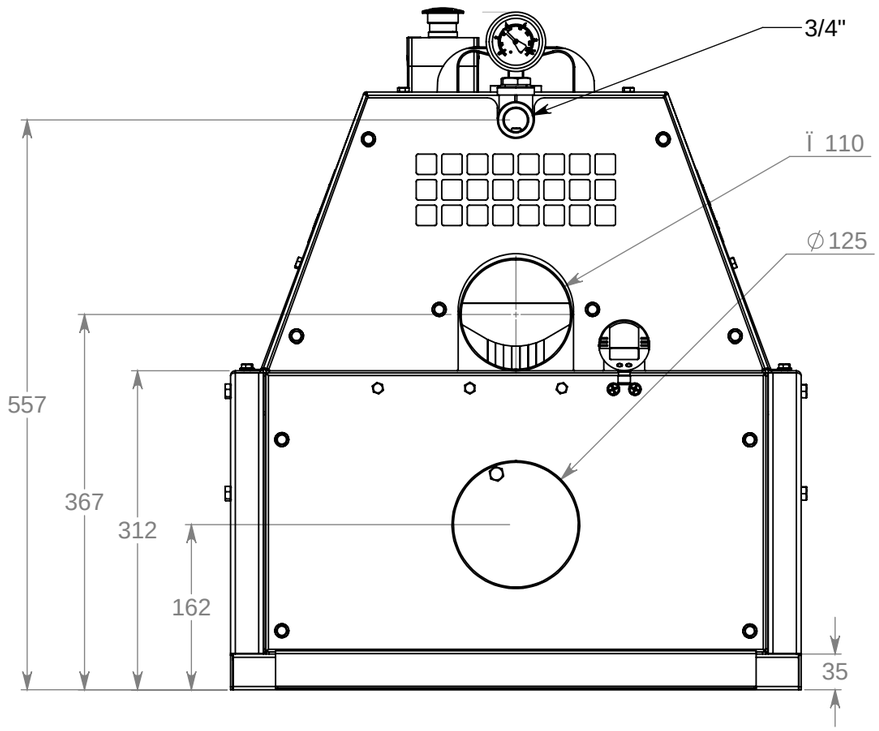

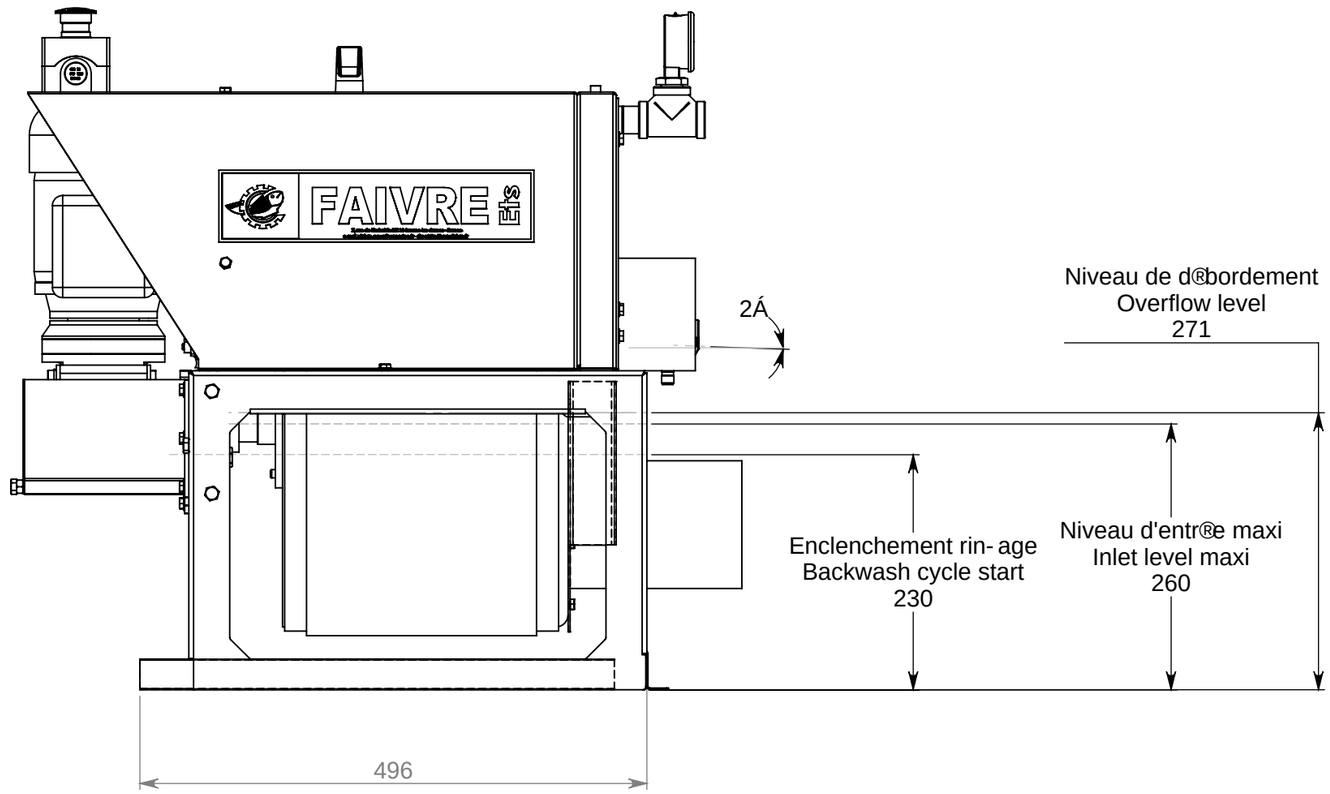

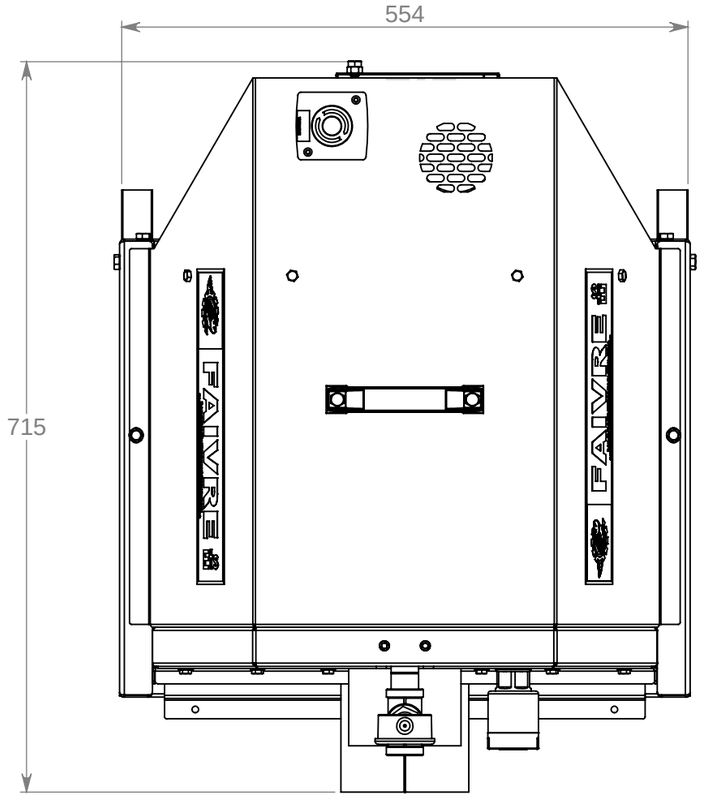

FILTRE FONCTIONNANT PAR GRAVITE

VITESSE D'ENTREE D'EAU MAXI: 0.8m/s

PERTE EN CHARGE MAXI: 100mm

MAINTENANCE:

Prévoir 600mm tout autour du filtre

DRUM FILTER OPERATING BY GRAVITY

MAXIMUM INLET WATER SPEED: 0.8m/s

MAXIMUM HEAD LOSS: 100mm

DISTANCE FOR MAINTENANCE: 600mm all around the machine

FILTRE 040 INLET PIPE					Echelle **1:6**
FAIVRE	**FT040N**	Rev **B**	Cr®®le : **29/01/2014** par : **AD**		
			R®vis®le : **28/03/2017** par : **J.M**		
7 rue de l'industrie 25110 Baume les Dames France Tel : +33 (0)3.81.84.01.32 Fax: +33 (0)3.81.84.16.15 contact@faivre-aqua.com	Mati¯re	Epaisseur	Traitement		Format **A3**
	D®bit	Masse **51.29 kg**	Tol®rance g®n®rale **ISO 2768-mK**		Folio **1/2**

Ce document est la propri®t®exclusive de FAIVRE SASU et ne peut °tre reproduit ou communiqu®¨ un tiers sans son autorisation ®crite pr®alable
This document is the exclusive property of FAIVRE SASU and can not be reproduced or communicated to a third party without its prior written authorization

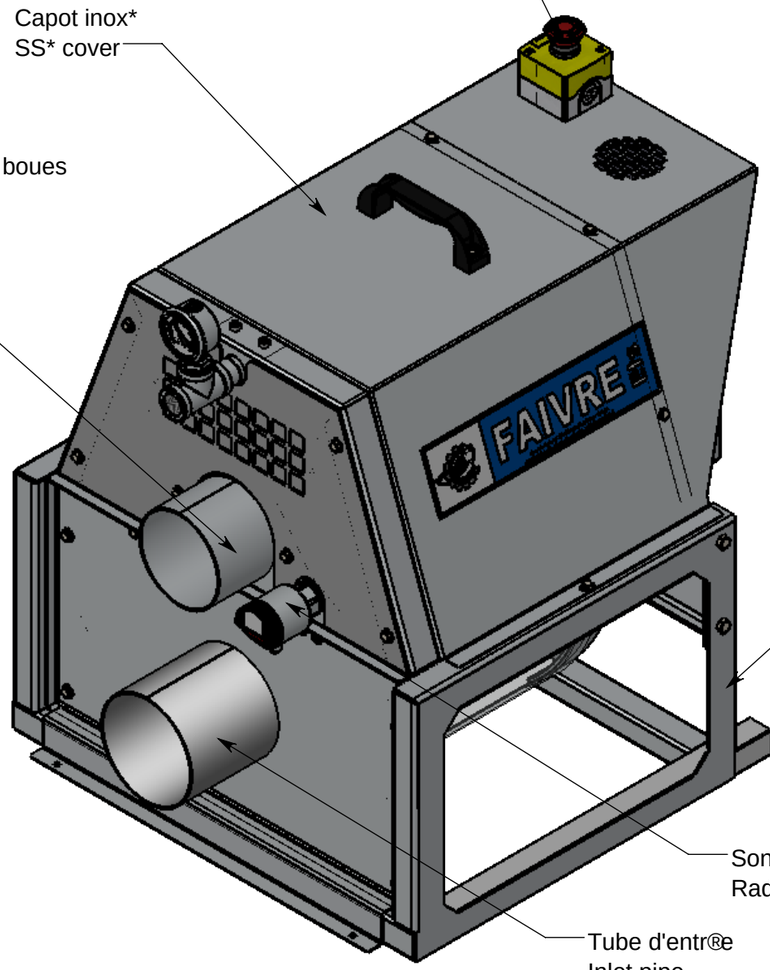

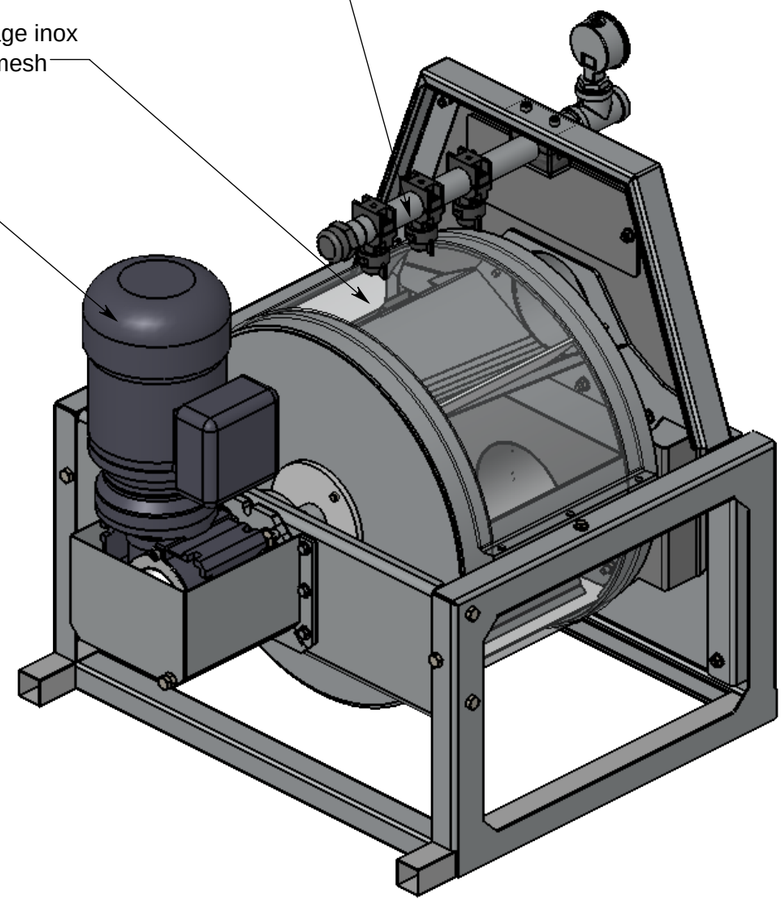

FILTRE FONCTIONNANT PAR GRAVITE
VITESSE D'ENTREE D'EAU MAXI: 0.8m/s
PERTE EN CHARGE MAXI: 100mm
MAINTENANCE:
Prévoir 600mm tout autour du filtre

DRUM FILTER OPERATING BY GRAVITY
MAXIMUM INLET WATER SPEED: 0.8m/s
MAXIMUM HEAD LOSS: 100mm
DISTANCE FOR MAINTENANCE: 600mm all around the machine

* AISI 304L: Eau douce / Fresh water
AISI 316L: Eau de mer / Sea water

FILTRE 040 INLET PIPE

Echelle **1:6**

FAIVRE

FT040N

Rev **B**
Cr®®le : **29/01/2014** par : **AD**
R®vis®le : **28/03/2017** par : **J.M**

7 rue de l'industrie
25110 Baume les Dames
France
Tel : +33 (0)3.81.84.01.32
Fax: +33 (0)3.81.84.16.15
contact@faivre-aqua.com

Mati¯re	Epaisseur	Traitement	Format
			A3
D®bit	Masse	Tol®rance g®n®rale	Folio
	51.29 kg	**ISO 2768-mK**	**2/2**

Ce document est la propri®t®exclusive de FAIVRE SASU et ne peut °tre reproduit ou communiqu®¨ un tiers sans son autorisation ®crite pr®alable
This document is the exclusive property of FAIVRE SASU and can not be reproduced or communicated to a third party without its prior written authorization