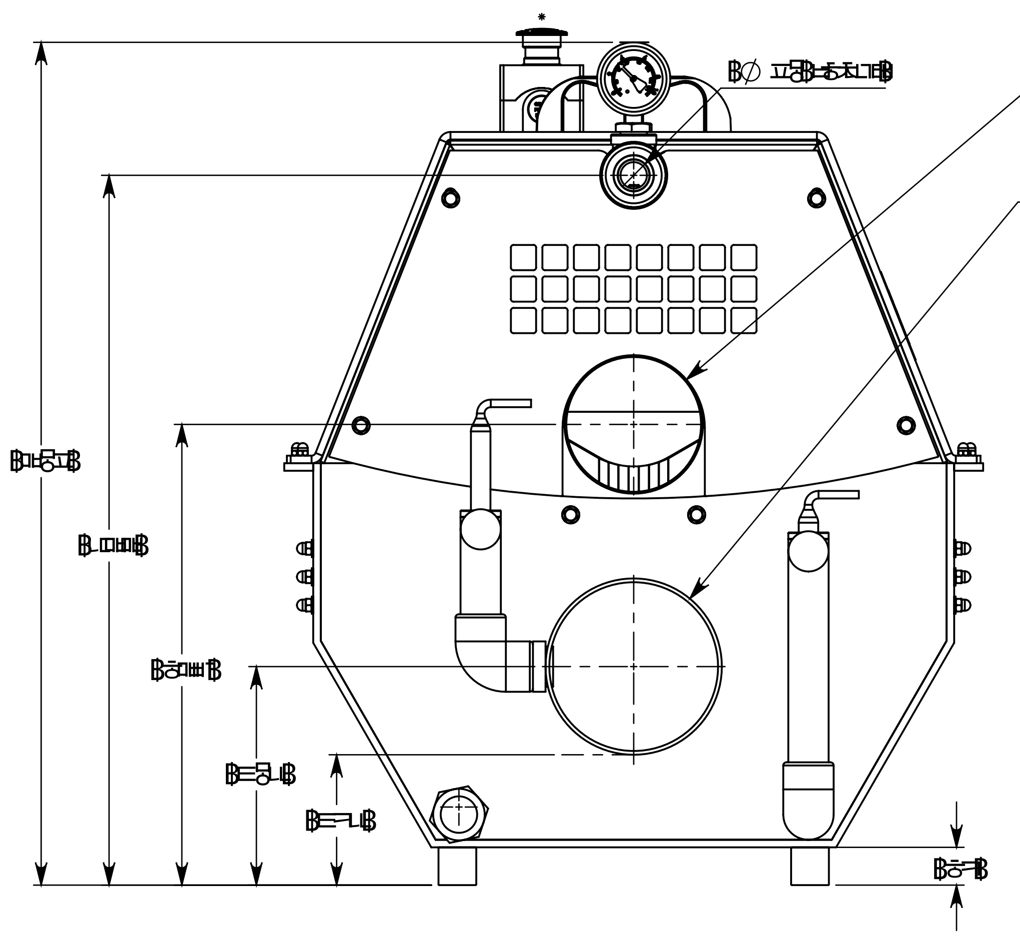

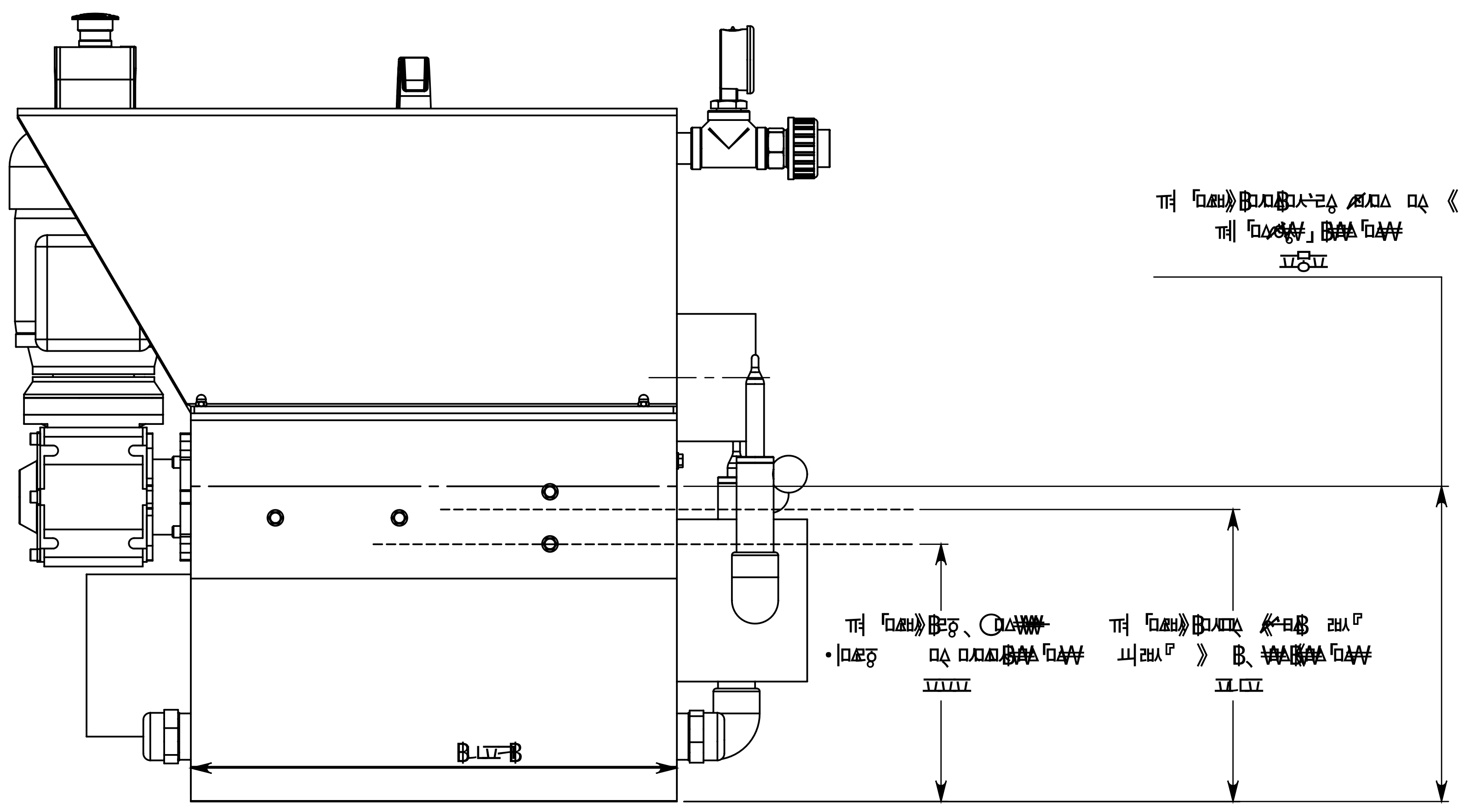

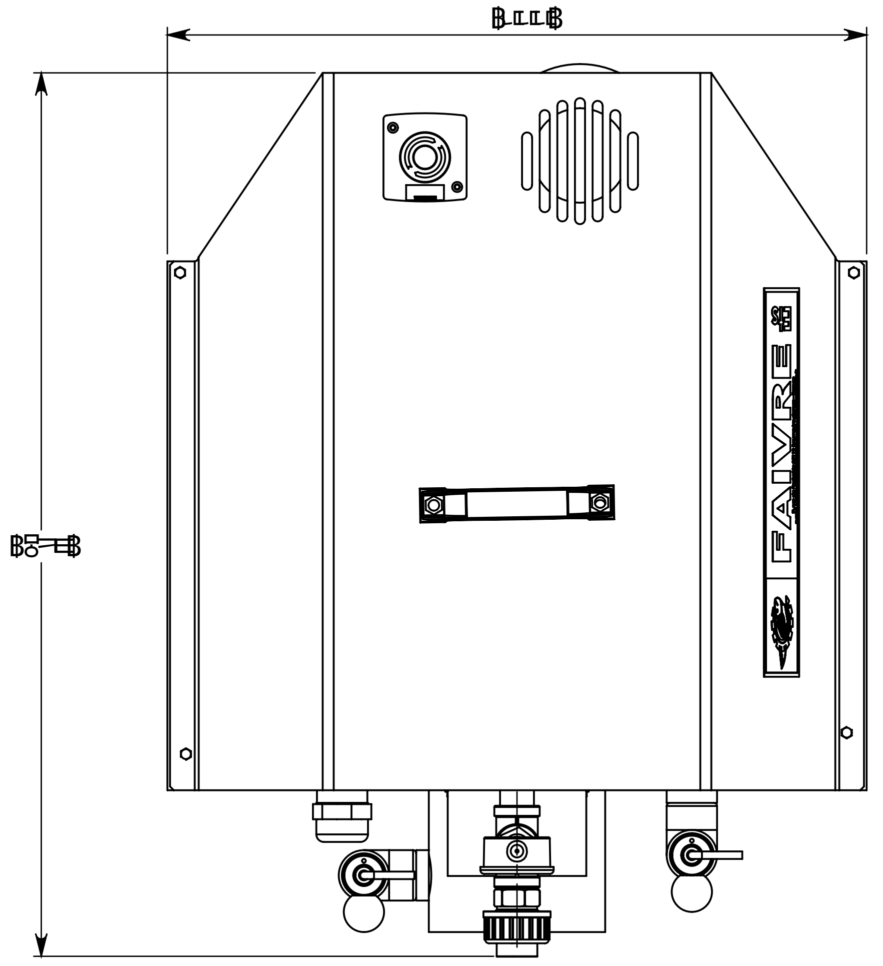
FAIVRE

FAIVRE

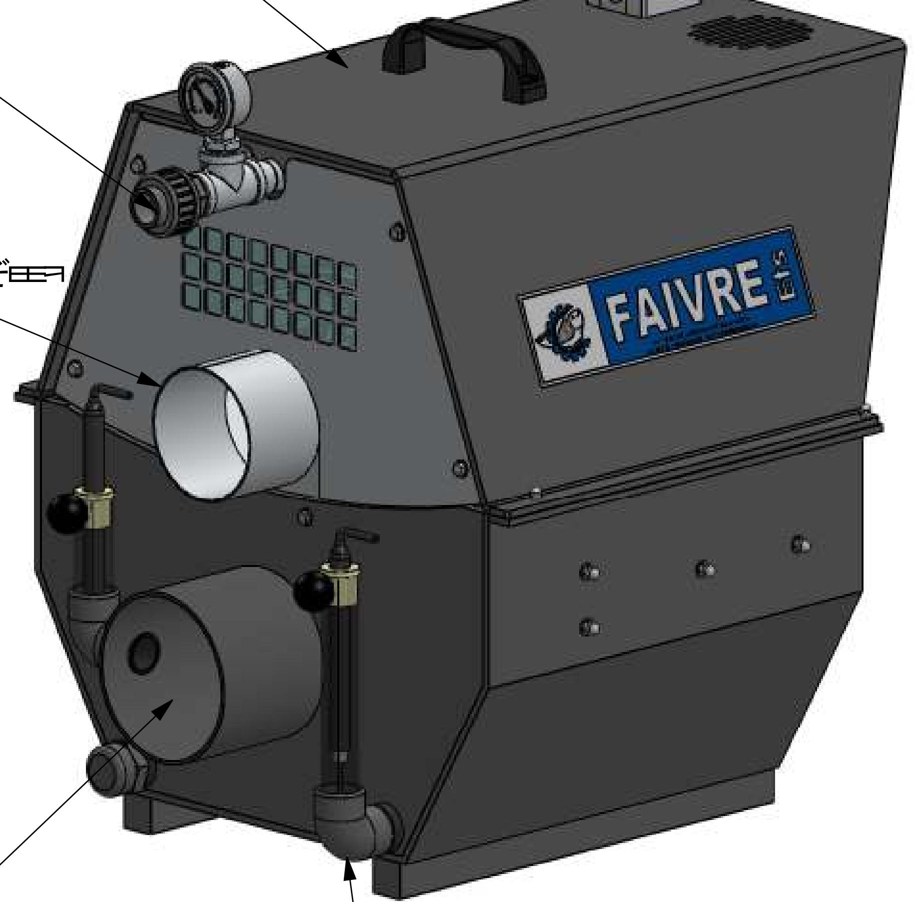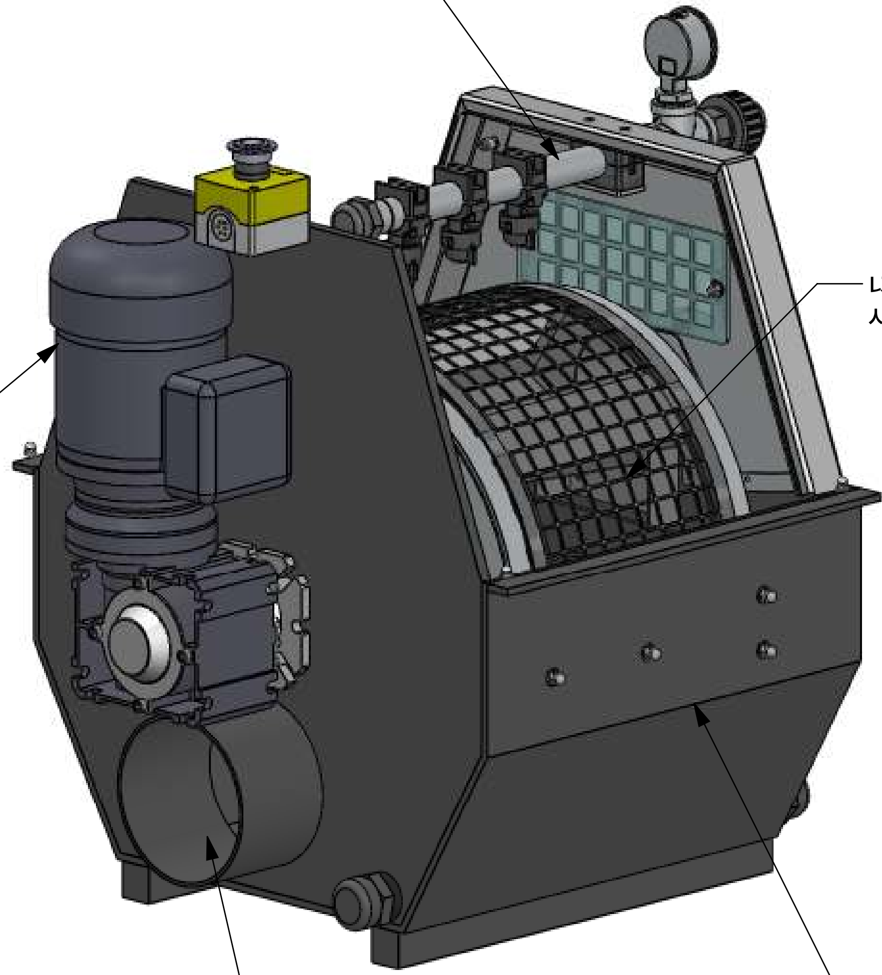
FAIVRE