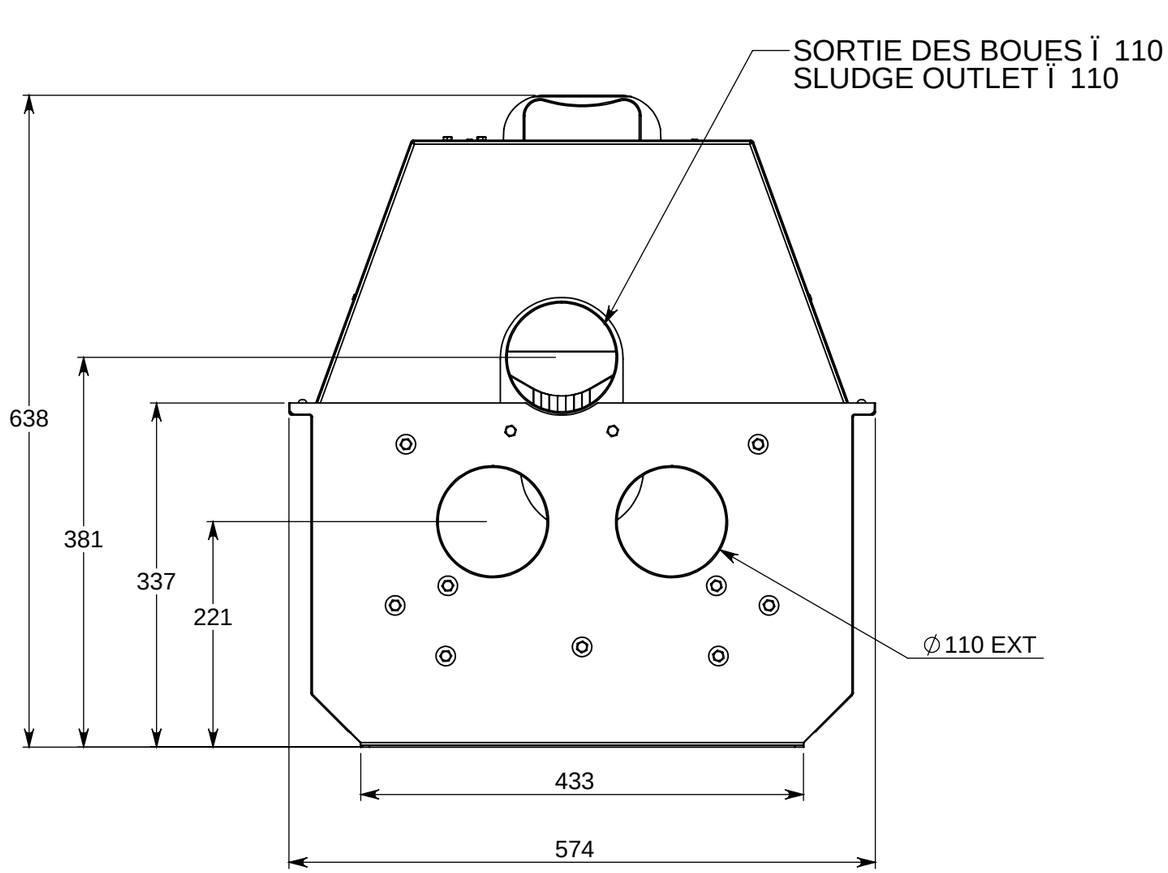

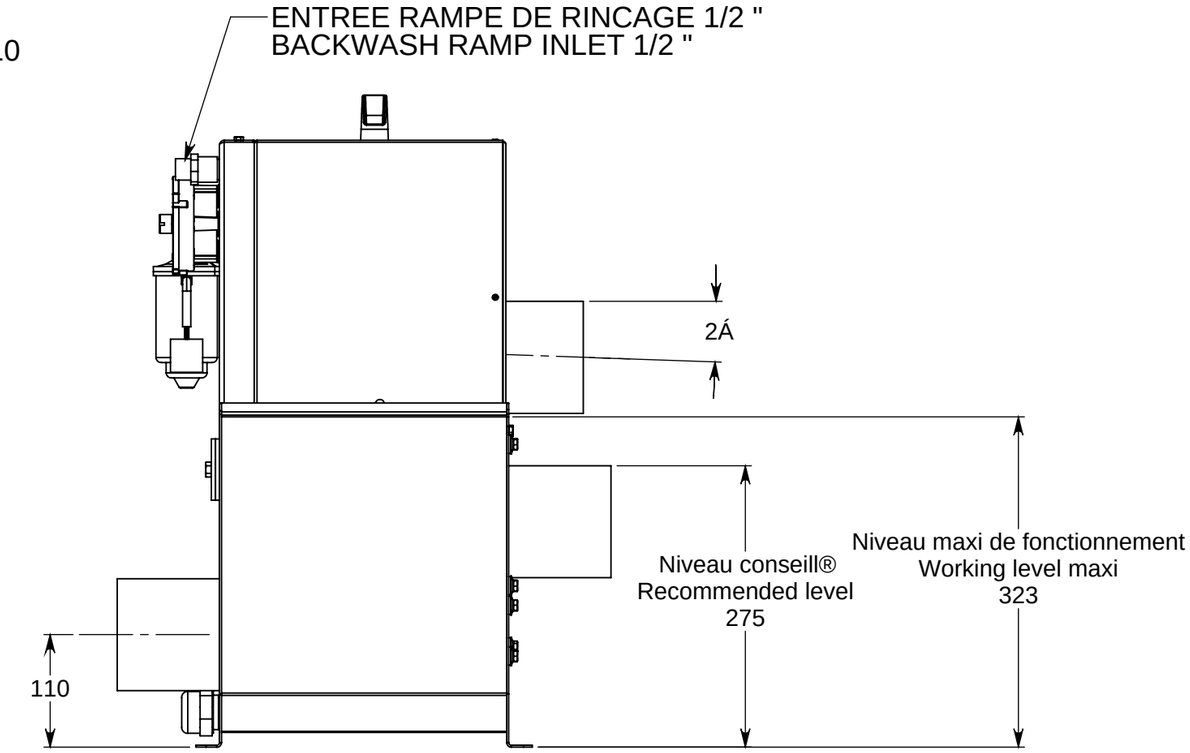

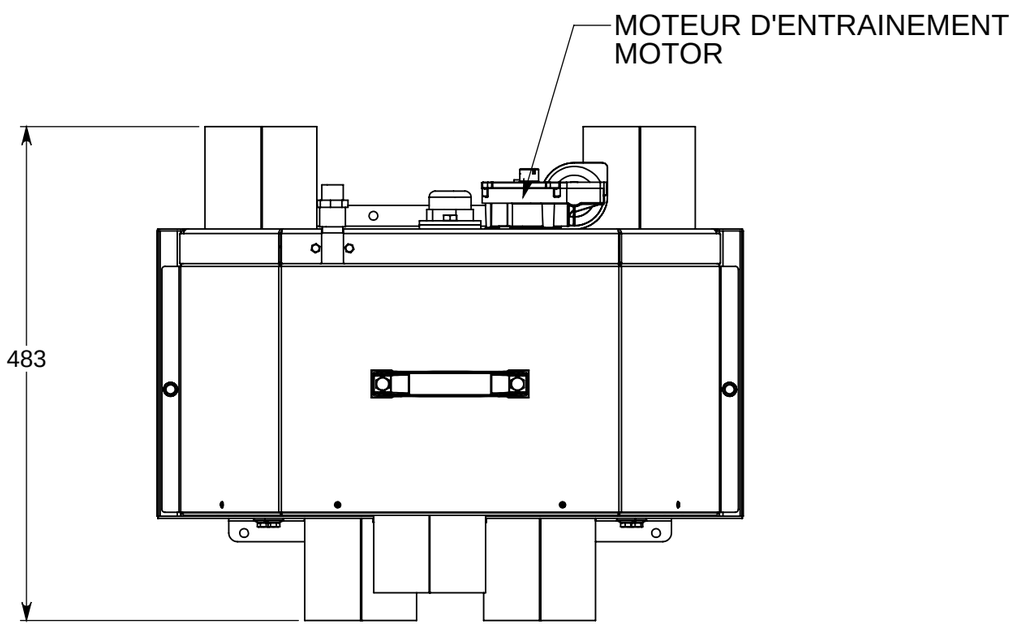

- Entra´nement par courroie par l'interm®diaire d'un moteur non industriel.
- Rampe d'eau 1/2 " au lieu de 3/4 ".
- 2 Entr®e / 2 sorties Ï 110mm
- Toiles 63Õ

Echelle / Scale **1:6**	FILTRES FT040K FILTRE 040 KOI		Cr®® par : FK Le 18/03/2016
Page **1/2**			Mati¯re
			Masse 28.21 kg
	FAIVRE ETS 7 Rue de l'industrie 25110 Baume-Les-Dames Tel : +333.81.84.01.32 / Fax: +333.81.84.16.15 Mail: info@faivre.fr	Ref. FT040K R®vision ET	Affaire FT040K
Format **A3**			Client C010503

***AISI 316L : Euronorm 1.4435 stainless Steel**

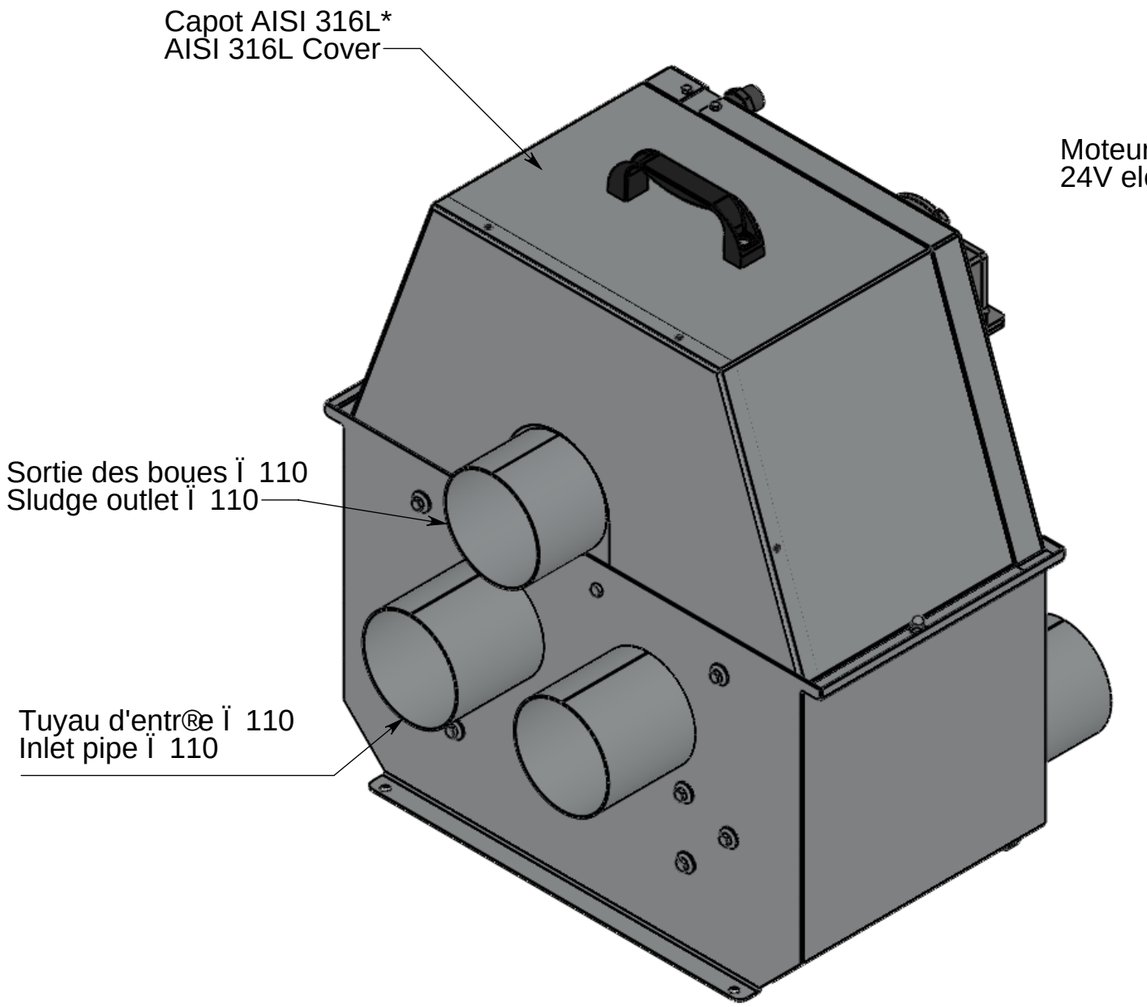

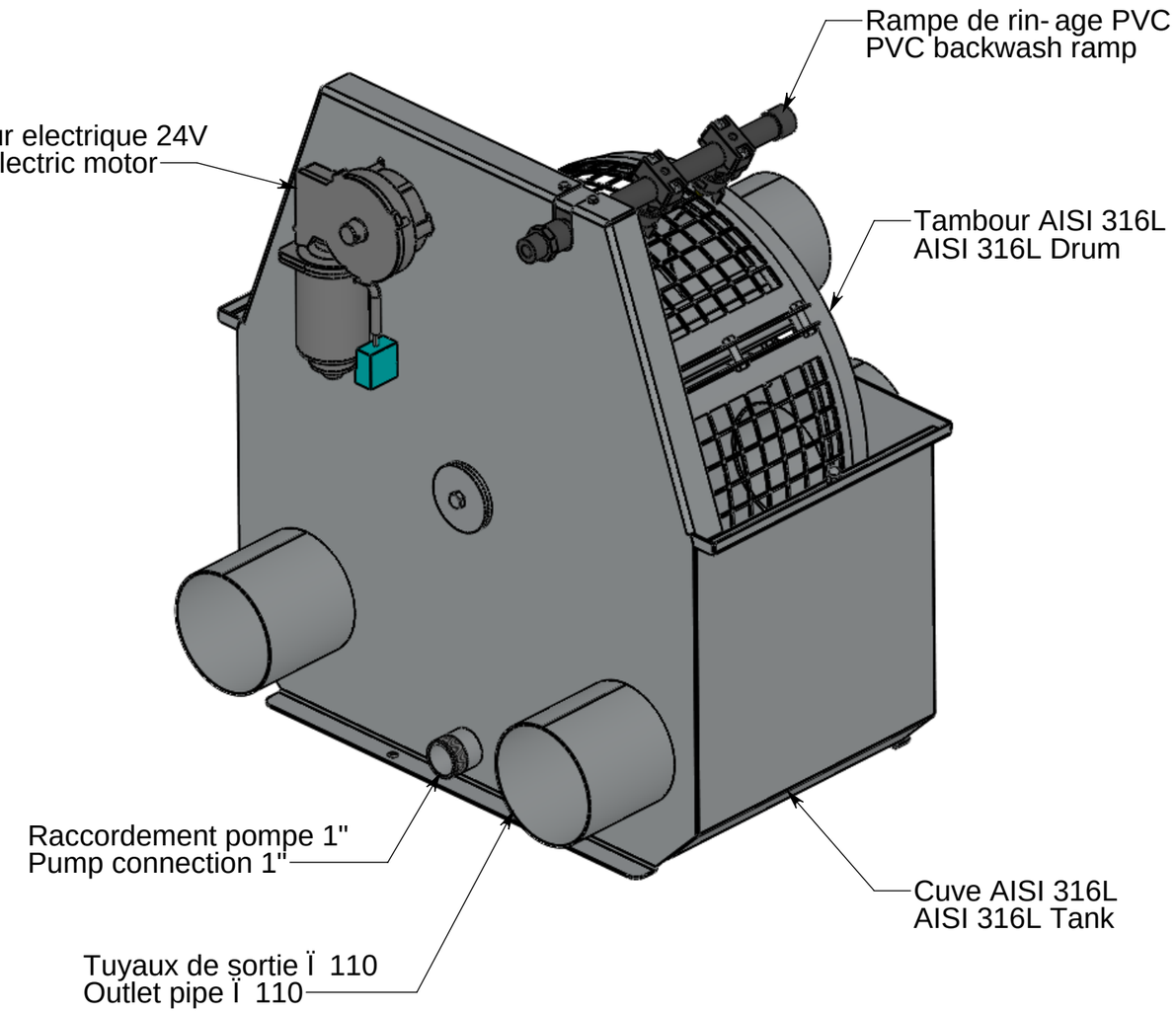

Echelle / Scale **1:10**	FILTRES FT040K FILTRE 040 KOI		Cr®®par : F.B Le 18/03/2016
Page **2/2**			Mati¯re Masse
	FAIVRE ETS 7 Rue de l'industrie 25110 Baume-Les-Dames Tel : +333.81.84.01.32 / Fax: +333.81.84.16.15 Mail: info@faivre.fr	Ref. FT040K R®vision ET	Affaire FT040K
Format **A3**			Client C010503

NON CONTRACTUAL PLAN.AMENDMENTS OF TECHNICAL DATA AS WELL AS OF MEASURMENTS AND WEIGHTS SPECIFIED IN THIS DRAWING ARE RESERVED.
PLAN NON CONTRACTUEL.LES COTES SONT DONNEES A TITRE INDICATIF, LA SOCIETE SE RESERVANT LE DROIT A TOUTE MODIFICATION EVENTUELLE.