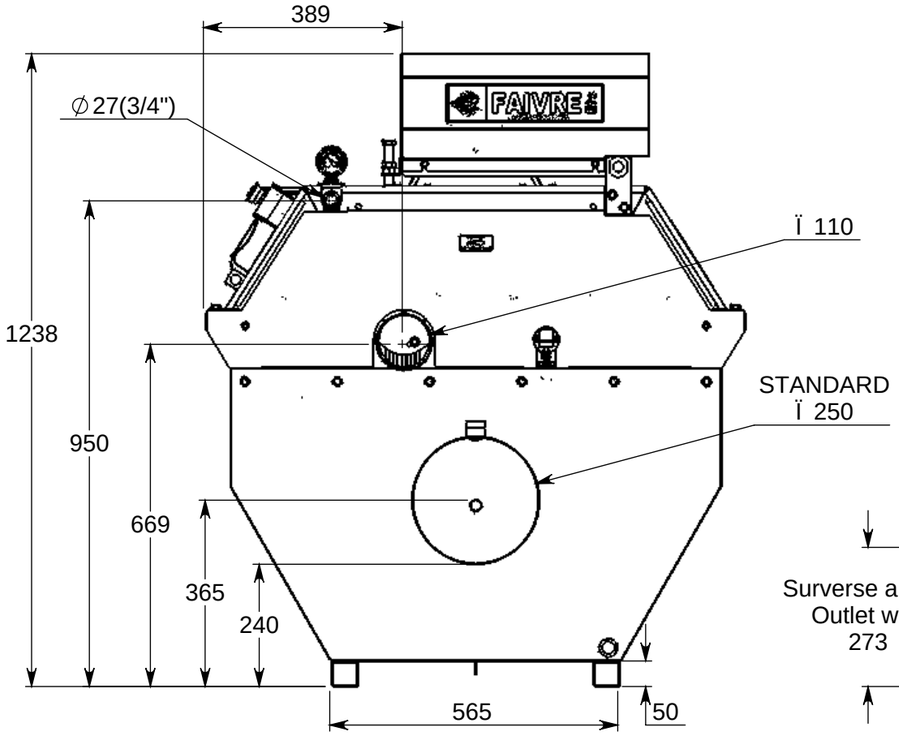

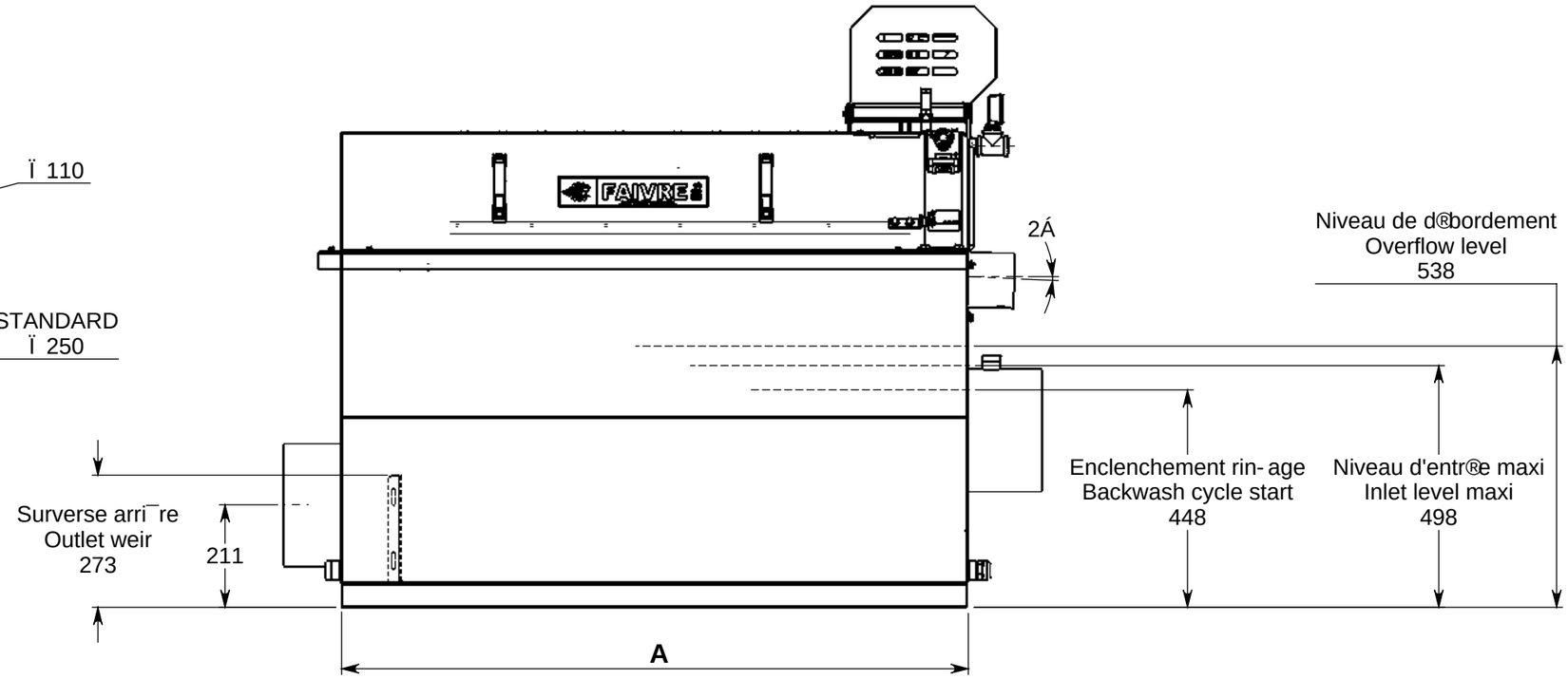

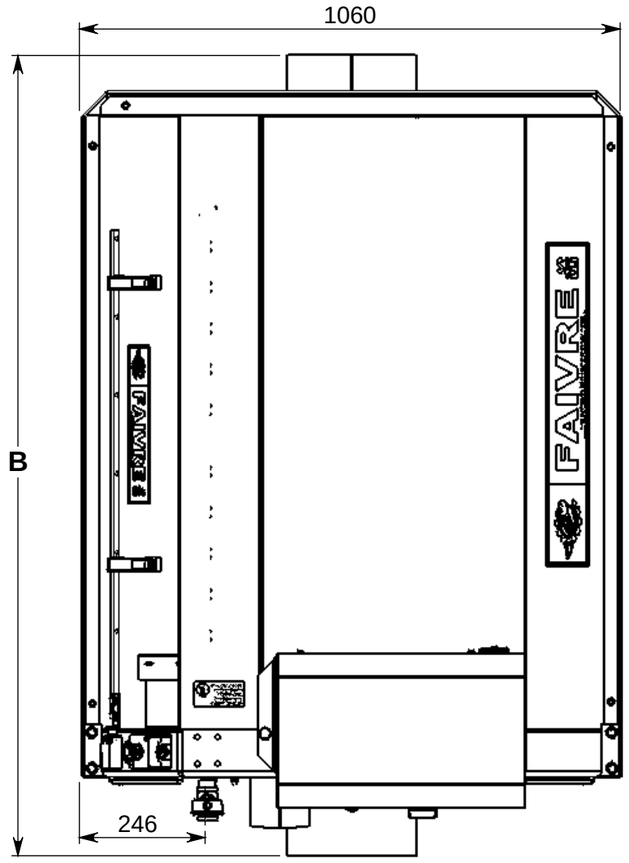

MODELE	A (mm)	B (mm)
2-80	850	1126
4-80	1290	1566
6-80	1730	2006
8-80	2170	2446

DRUM FILTER OPERATING BY GRAVITY
MAXIMUM INLET WATER SPEED : 0.8m/s
MAXIMUM HEAD LOSS 100mm
DISTANCE FOR MAINTENANCE : 600mm all around the machine

FILTRE FONCTIONNANT PAR GRAVITE
VITESSE D'EAU MAXI. : 0.8m/s
PERTE EN CHARGE MAXI. : 100mm
MAINTENANCE : Pr®voir 600mm autour du filtre

Echelle / Scale **1:50**	FILTRE 080 CUVE 080 TANK FILTER		Cr®®par : AD Le 05/09/2012
Page **1/2**			Mati¯re Masse
	FAIVRE ETS 7 Rue de l'industrie 25110 Baume-Les-Dames Tel : +333.81.84.01.32 / Fax: +333.81.84.16.15 Mail: info@faivre.fr	Ref. FT08000C	R®vision C	Affaire FILTRES
Format **A3**			Client

NON CONTRACTUAL PLAN.AMENDMENTS OF TECHNICAL DATA AS WELL AS OF MEASURMENTS AND WEIGHTS SPECIFIED IN THIS DRAWING ARE RESERVED.
PLAN NON CONTRACTUEL.LES COTES SONT DONNEES A TITRE INDICATIF, LA SOCIETE SE RESERVANT LE DROIT A TOUTE MODIFICATION EVENTUELLE.

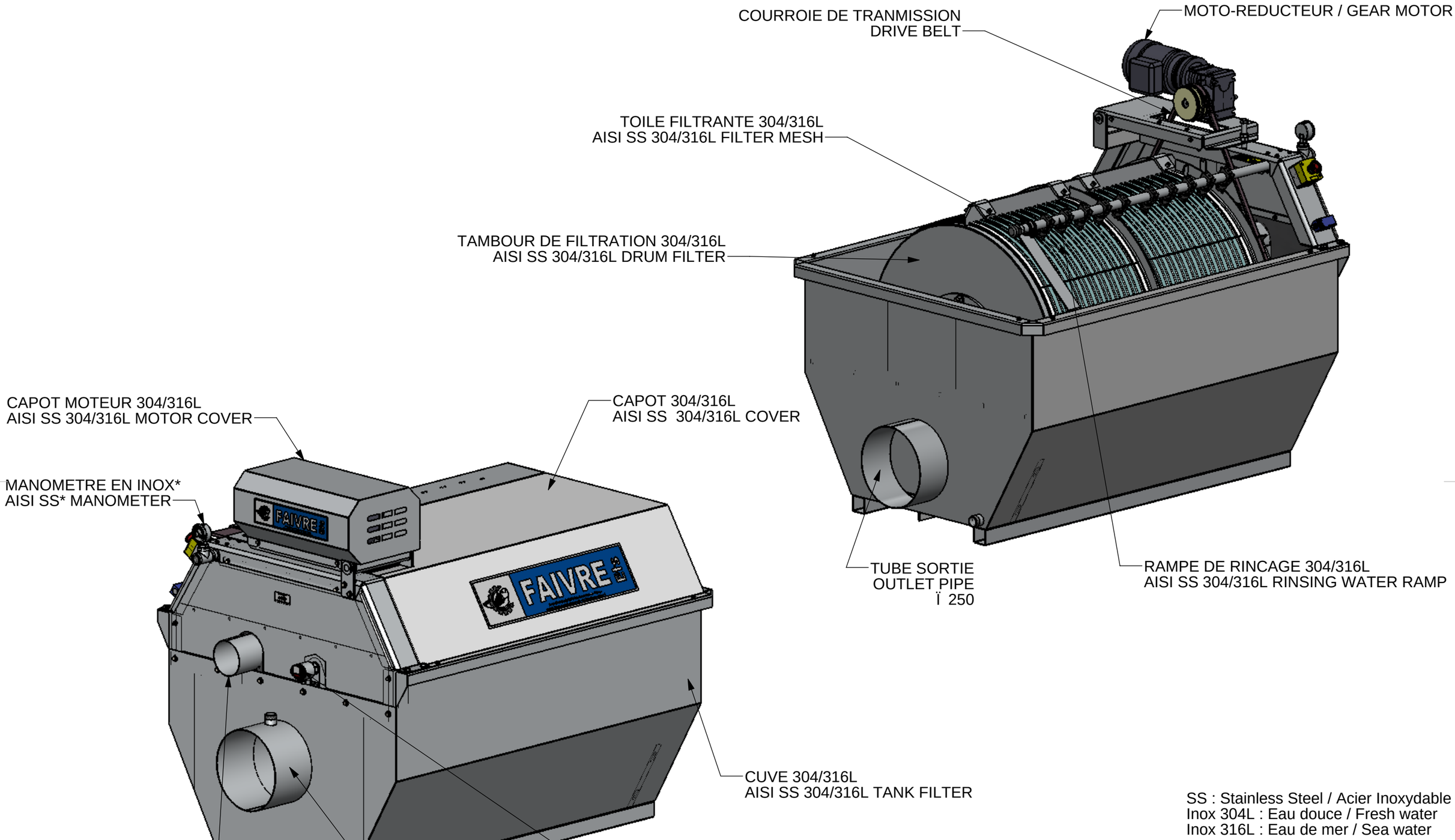

SS : Stainless Steel / Acier Inoxydable
Inox 304L : Eau douce / Fresh water
Inox 316L : Eau de mer / Sea water

Echelle / Scale **1:50**	FILTRE 080 CUVE 080 TANK FILTER		Cr®®par : AD Le 05/09/2012
Page **2/2**			Mati¯re
			Masse
	FAIVRE ETS 7 Rue de l'industrie 25110 Baume-Les-Dames Tel : +333.81.84.01.32 / Fax: +333.81.84.16.15 Mail: info@faivre.fr	Ref. FT08000C / R®vision C	Affaire FILTRES
Format **A3**			Client

NON CONTRACTUAL PLAN.AMENDMENTS OF TECHNICAL DATA AS WELL AS OF MEASURMENTS AND WEIGHTS SPECIFIED IN THIS DRAWING ARE RESERVED.
PLAN NON CONTRACTUEL.LES COTES SONT DONNEES A TITRE INDICATIF, LA SOCIETE SE RESERVANT LE DROIT A TOUTE MODIFICATION EVENTUELLE.