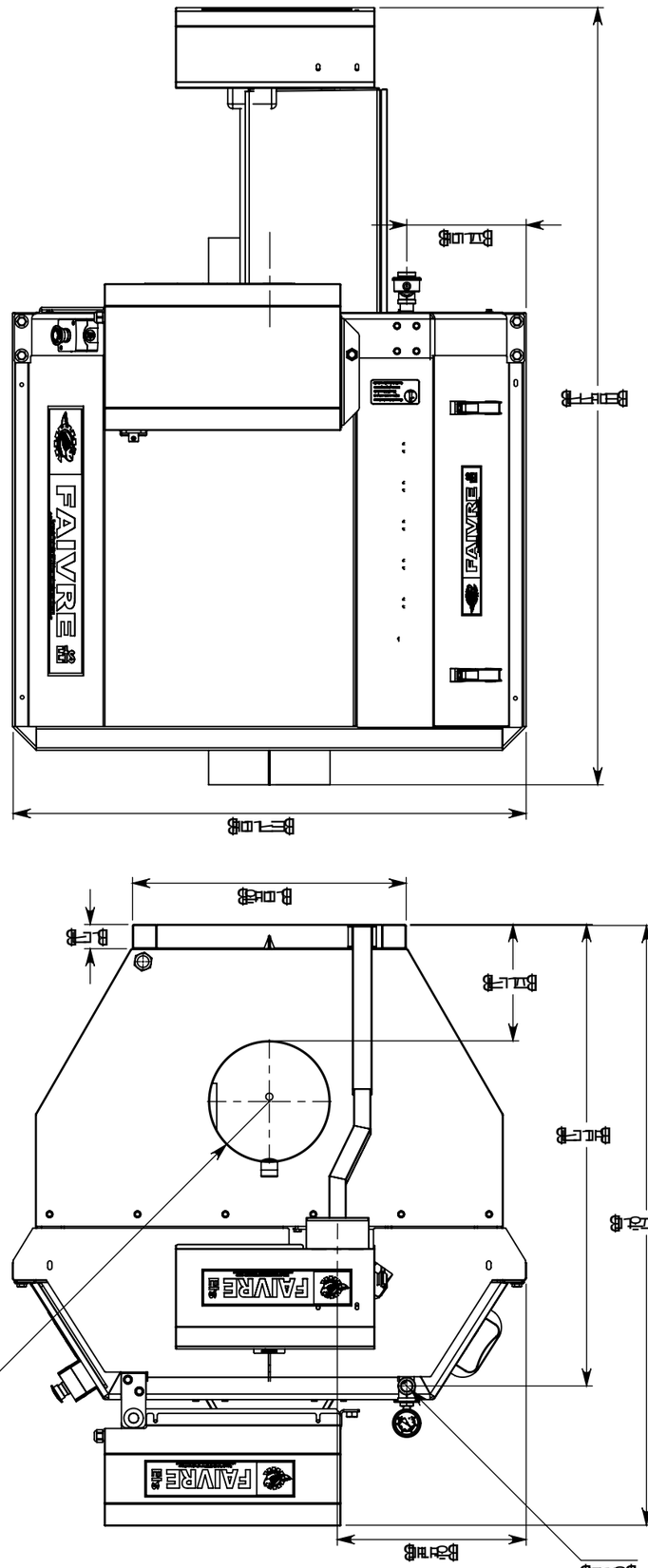

내용	내용	내용
내용	내용	내용
내용	내용	내용
내용	내용	내용
내용	내용	내용

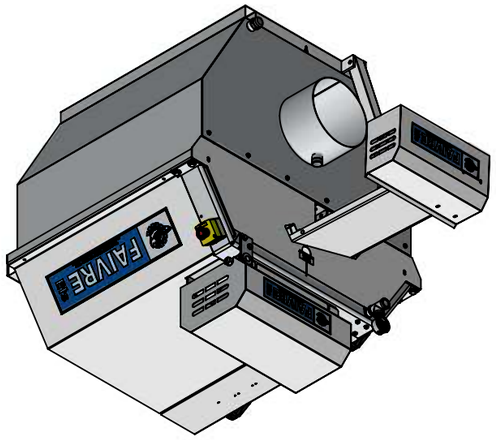

00호실 냉•난방 시스템 구축 및 설치 공사

도면명	00호실 냉•난방 시스템 구축 및 설치 공사
축척	1/50
작성일	2024.03.15
도면번호	A-01
작성자	홍길동
검토자	김철수
승인자	이영희
비고	단위: mm

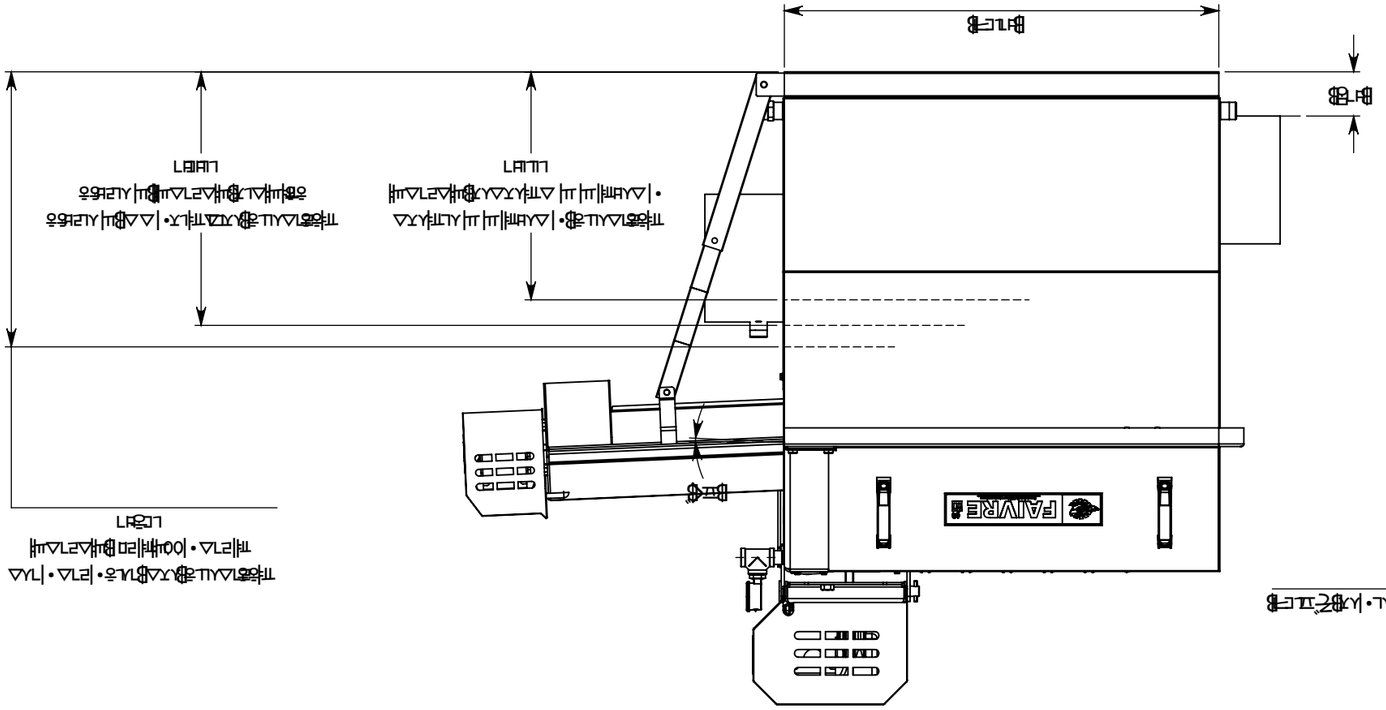

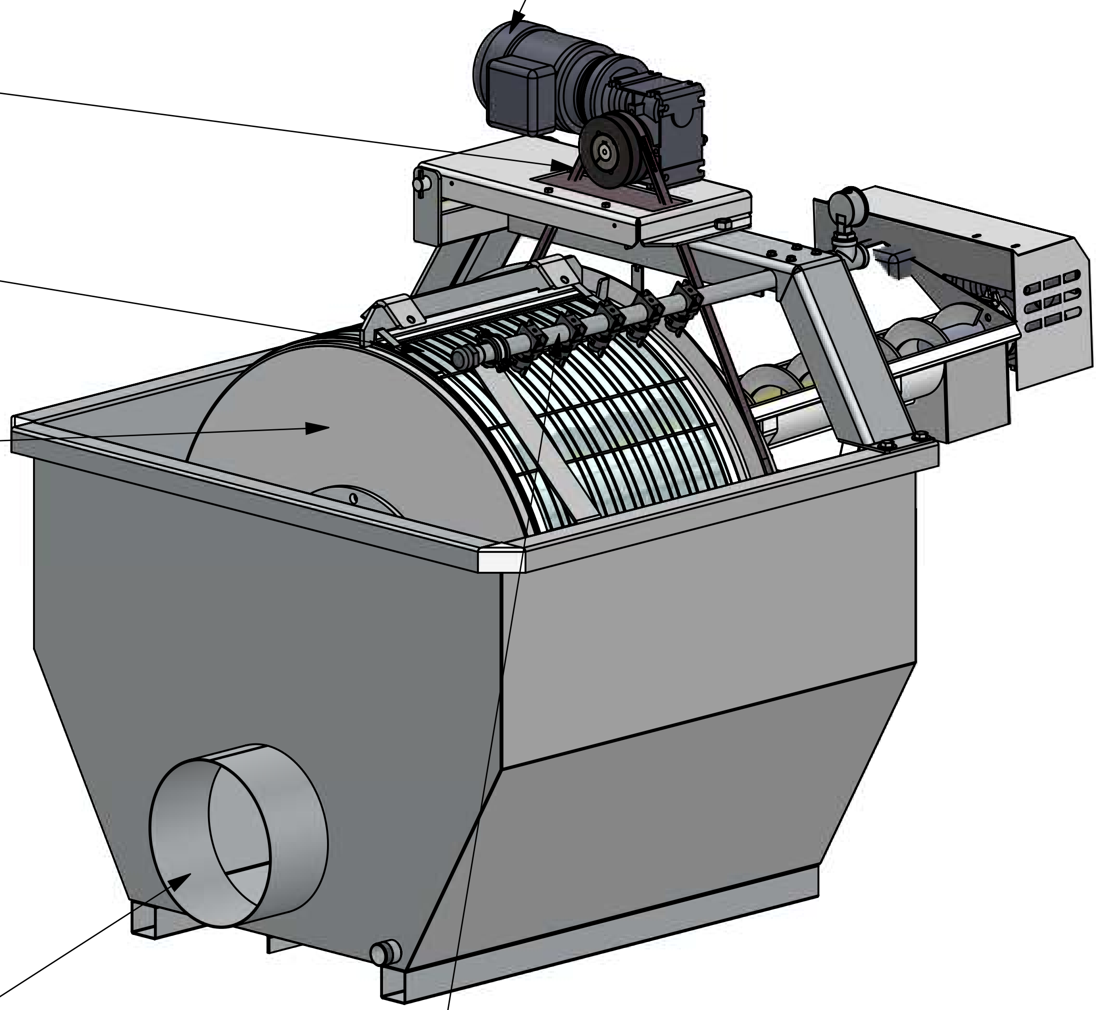

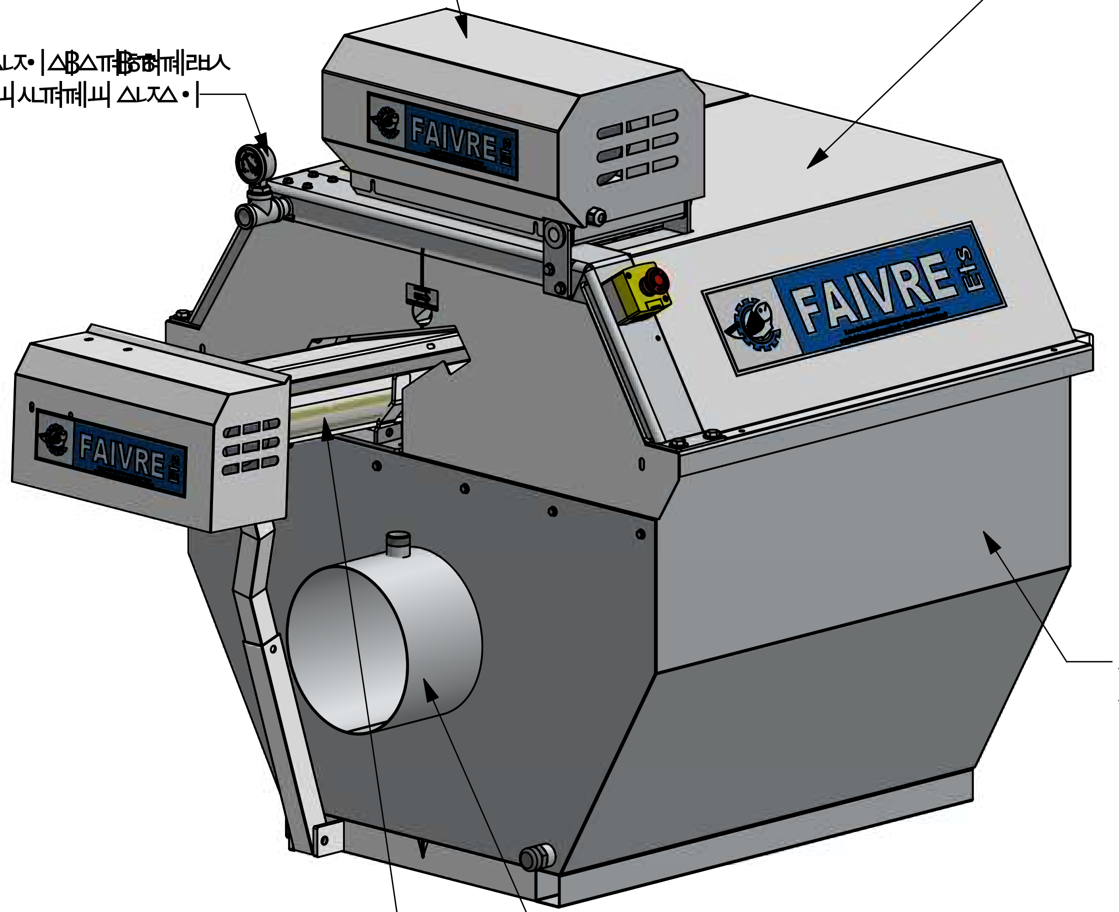
FAIVRE
ELS
FAIVRE
ELS
FAIVRE