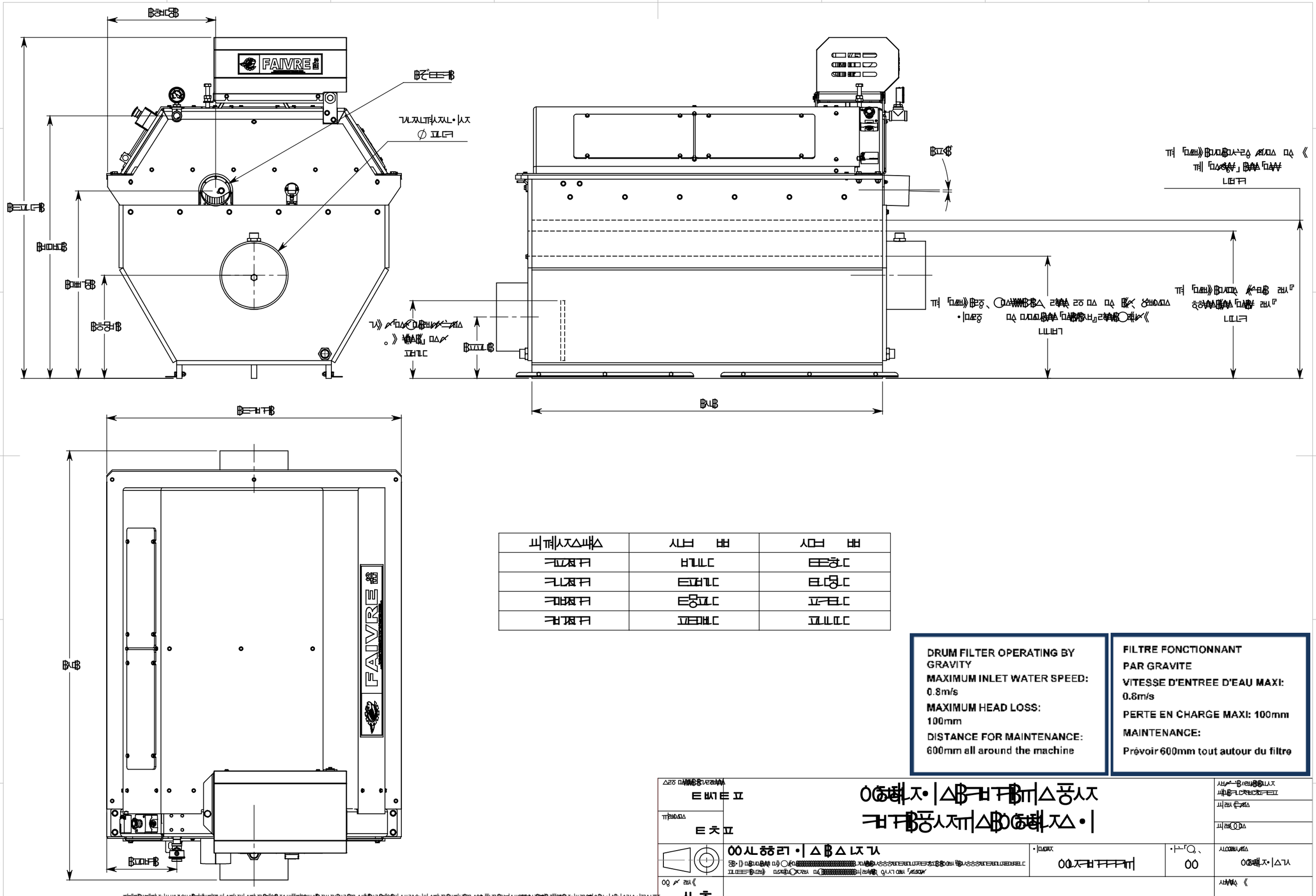
FAIVRE
DRUM FILTER OPERATING BY GRAVITY
MAXIMUM INLET WATER SPEED: 0.8m/s
MAXIMUM HEAD LOSS: 100mm
DISTANCE FOR MAINTENANCE: 600mm all around the machine
FILTRE FONCTIONNANT PAR GRAVITE
VITESSE D'ENTREE D'EAU MAXI: 0.8m/s
PERTE EN CHARGE MAXI: 100mm
MAINTENANCE:
Prévoir 600mm tout autour du filtre

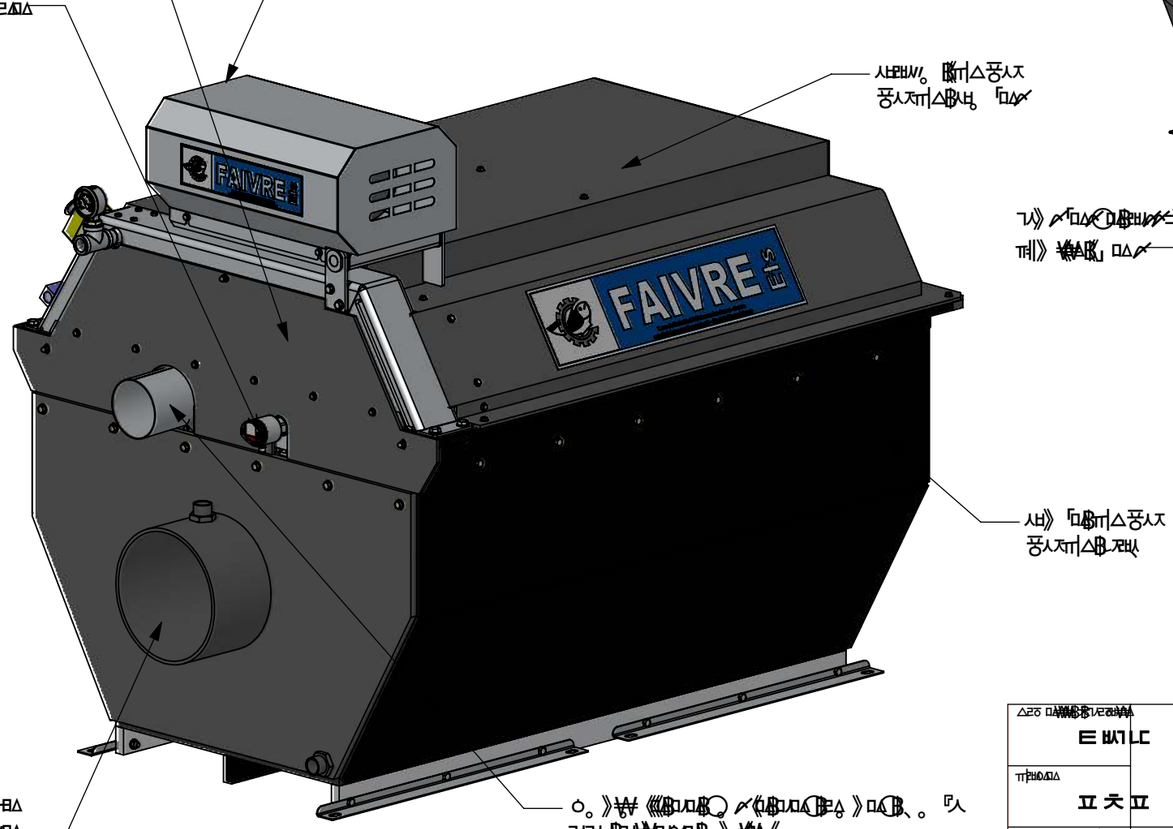

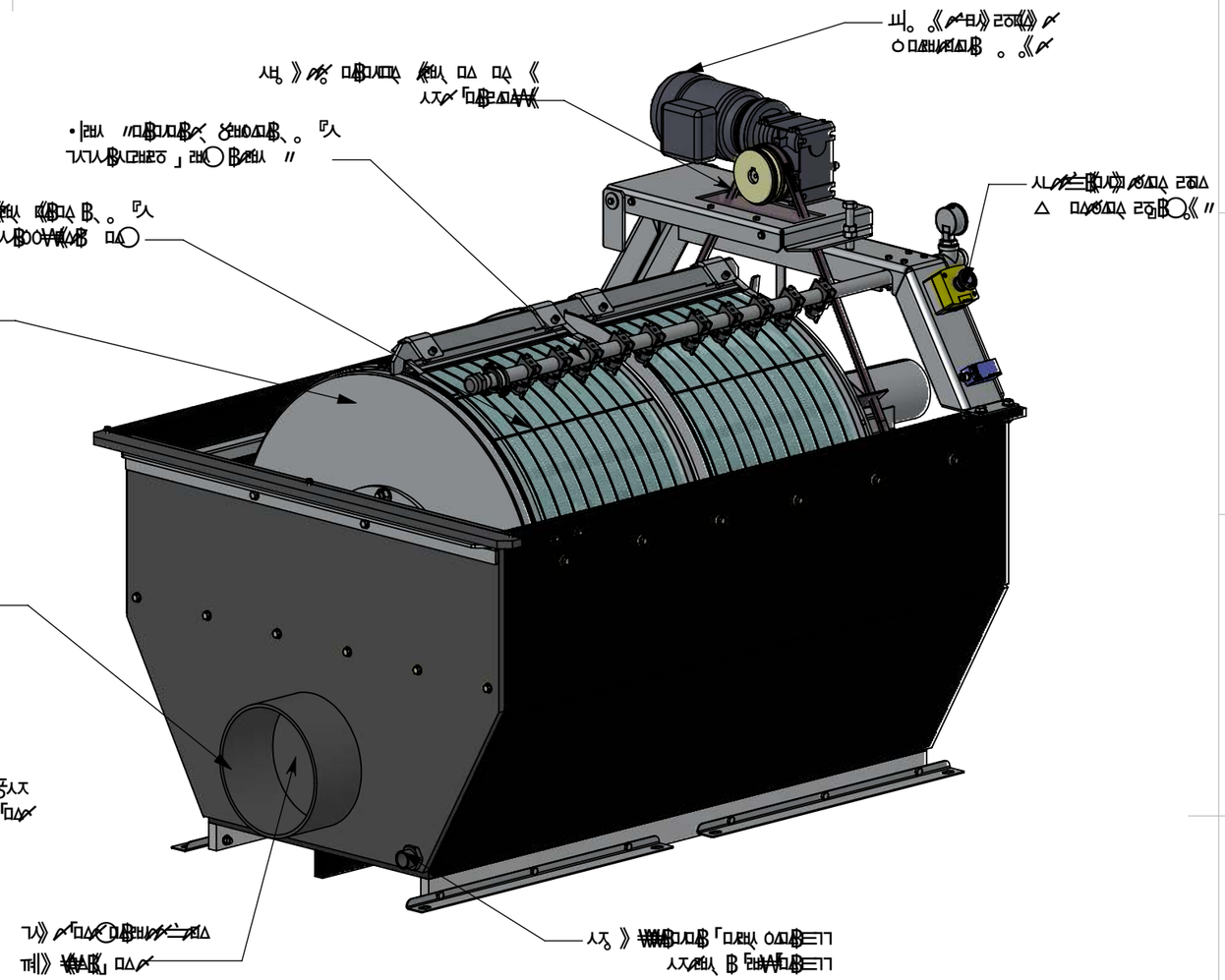

1 • 지지 및 보호 장치 유압 실린더 스키드 조립체

1	지지 및 보호 장치	00	1
2	유압 실린더	00	1
3	스키드 조립체	00	1

제목	1 • 지지 및 보호 장치 유압 실린더 스키드 조립체
도면 번호	00
축척	1 : 10
시트	1 / 1