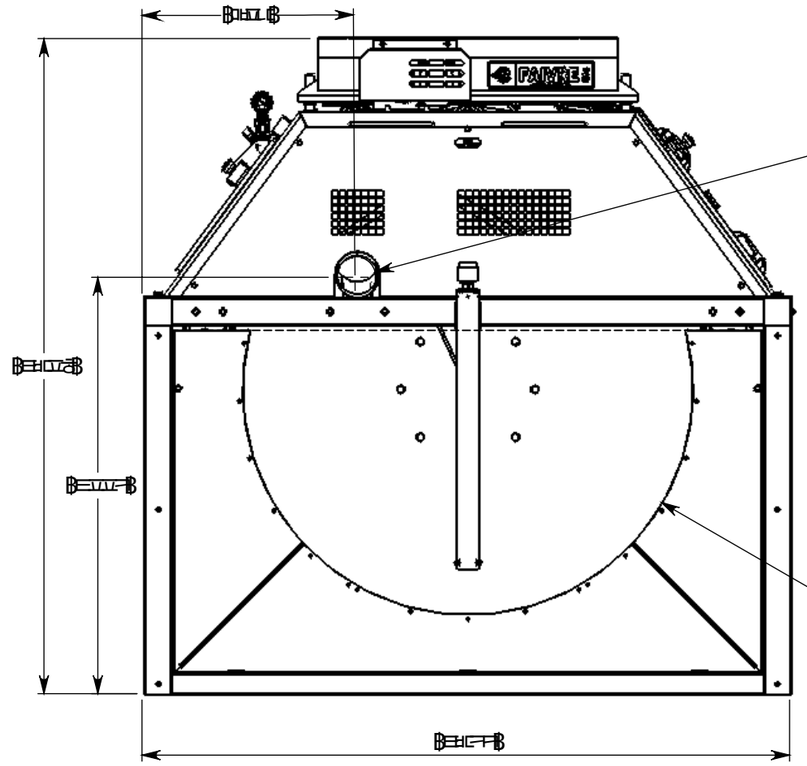

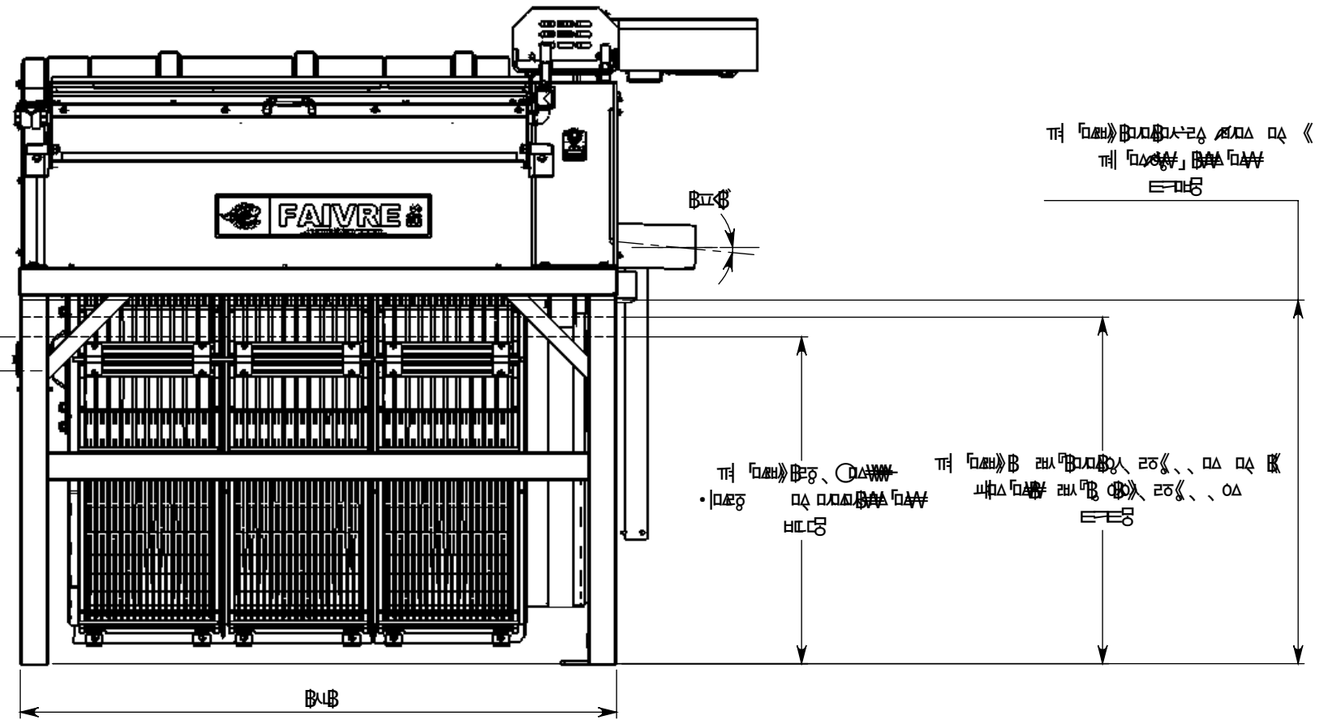

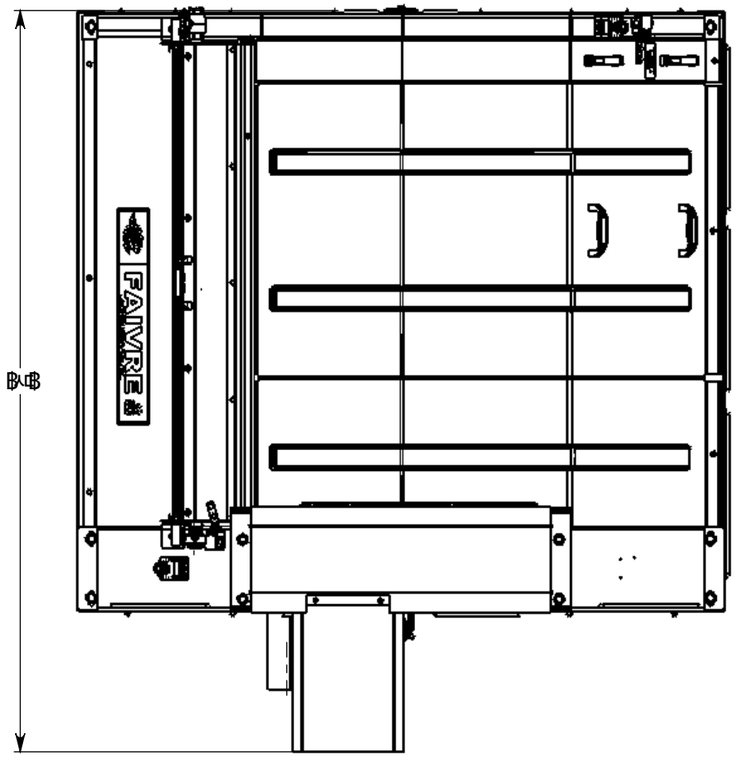

1	1	1
2	2	2
3	3	3
4	4	4
5	5	5
6	6	6
7	7	7
8	8	8

FILTRE FONCTIONNANT
PAR GRAVITE
VITESSE D'ENTREE D'EAU MAXI: 0.8m/s
PERTE EN CHARGE MAXI: 100mm
MAINTENANCE:
Prévoir 600mm tout autour du filtre

DRUM FILTER OPERATING BY GRAVITY
MAXIMUM INLET WATER SPEED: 0.8m/s
MAXIMUM HEAD LOSS: 100mm
DISTANCE FOR MAINTENANCE: 600mm all around the machine

00		

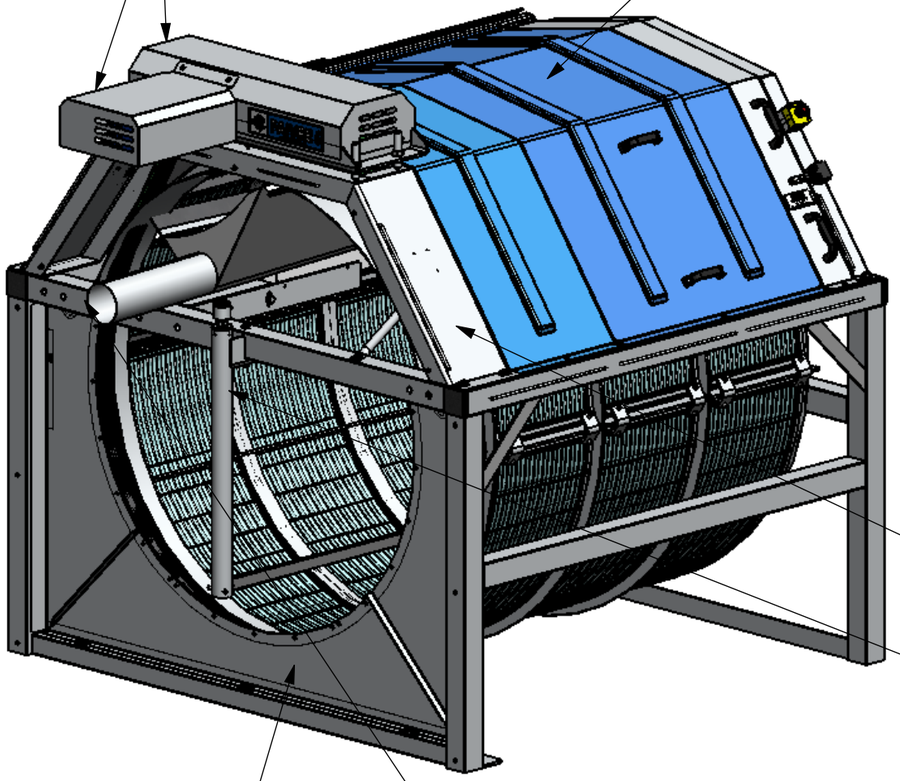

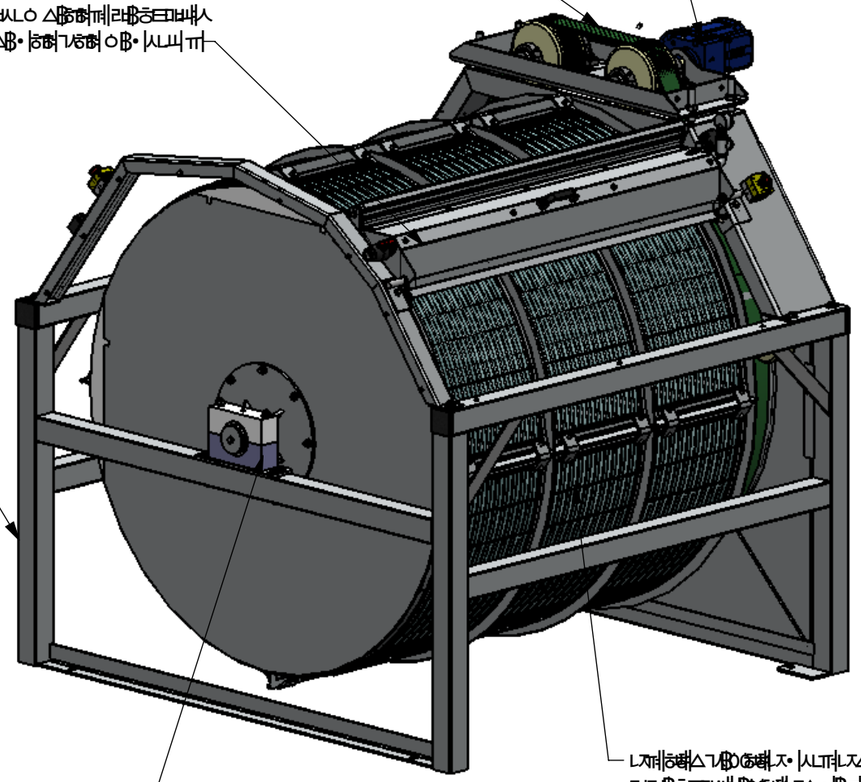

제 목	드럼스크린 선별기
도 면 번 호	DD-2021-001
작 성 일	2021.12.01
작 성 자	김 기 수
축 척	1/20
수 량	1