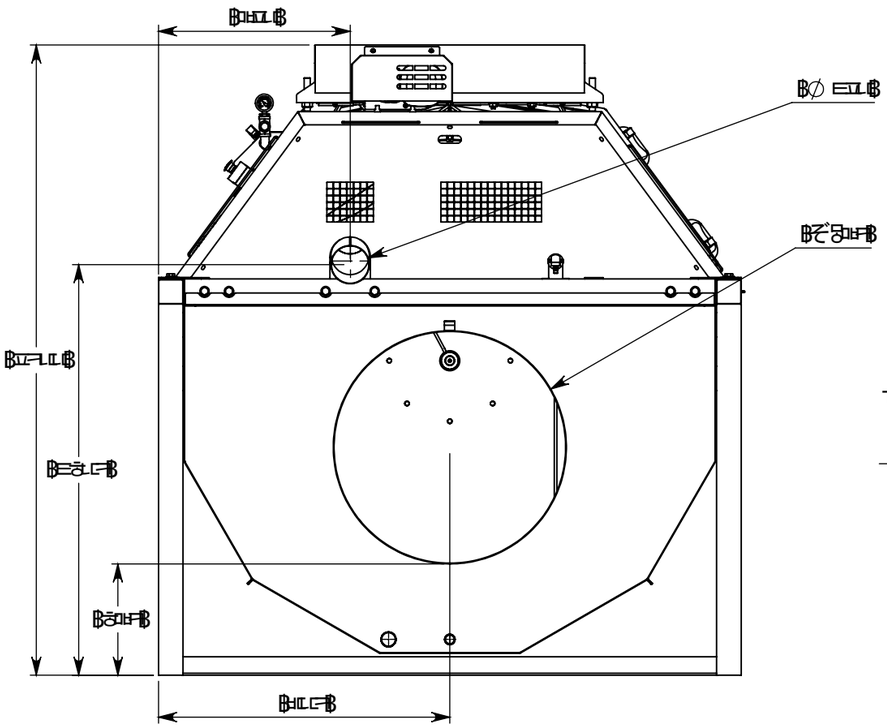

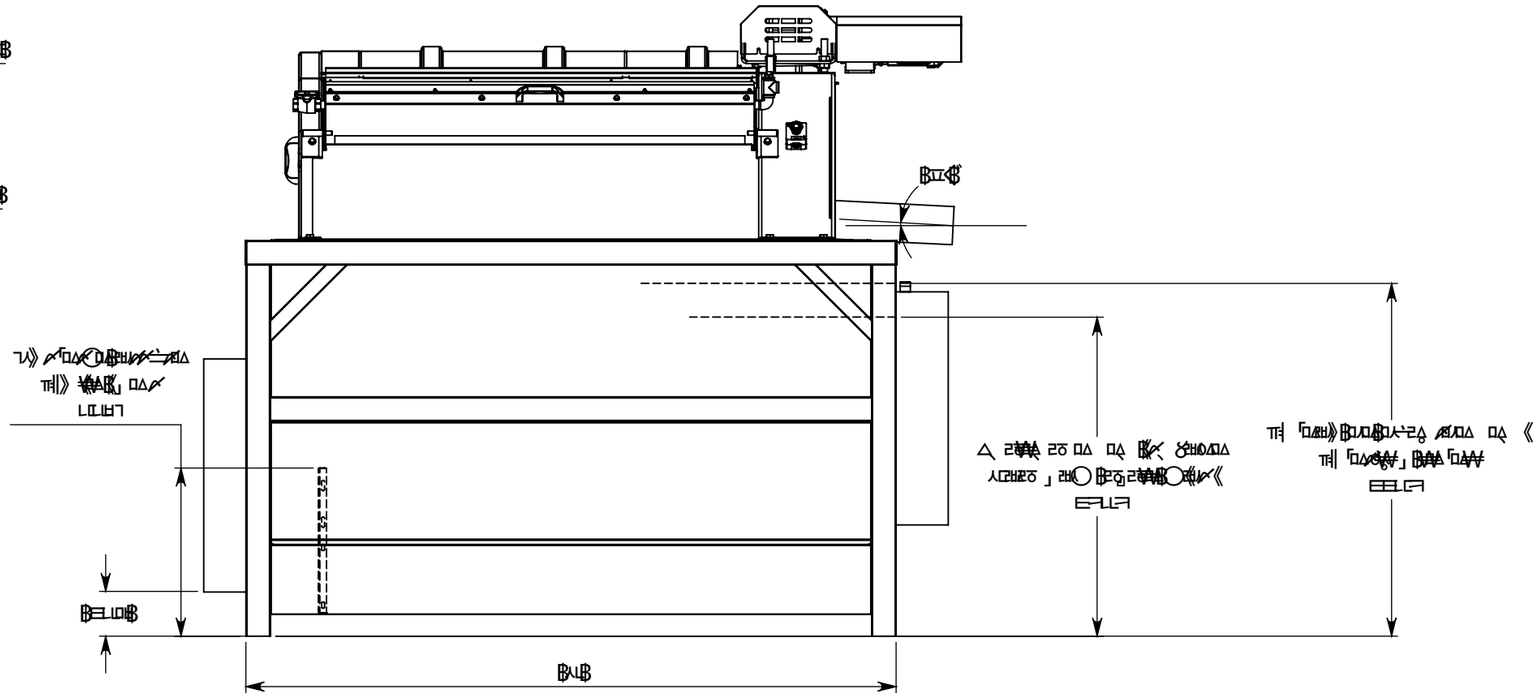

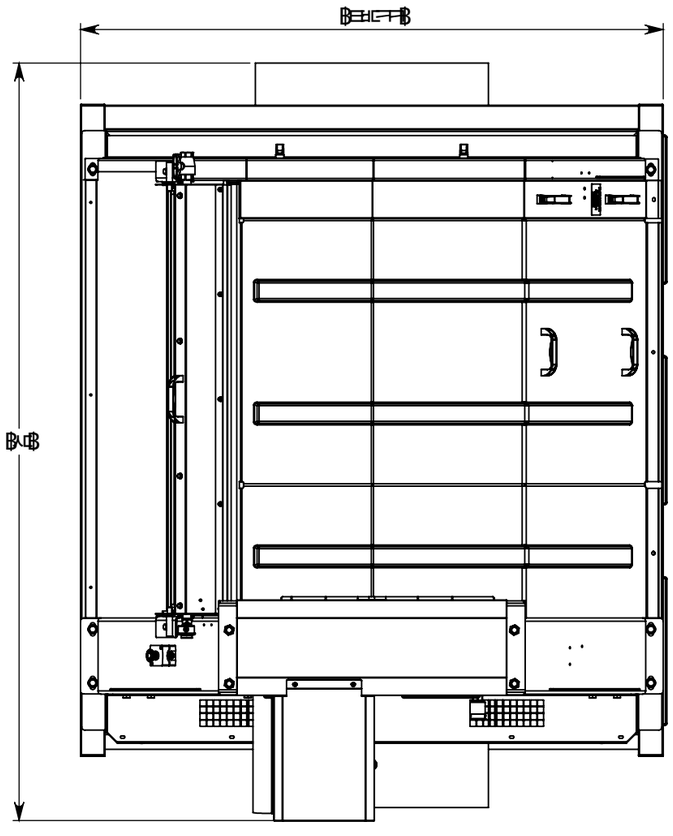

DRUM FILTER OPERATING BY GRAVITY
MAXIMUM INLET WATER SPEED: 0.8m/s
MAXIMUM HEAD LOSS: 100mm
DISTANCE FOR MAINTENANCE: 600mm all around the machine
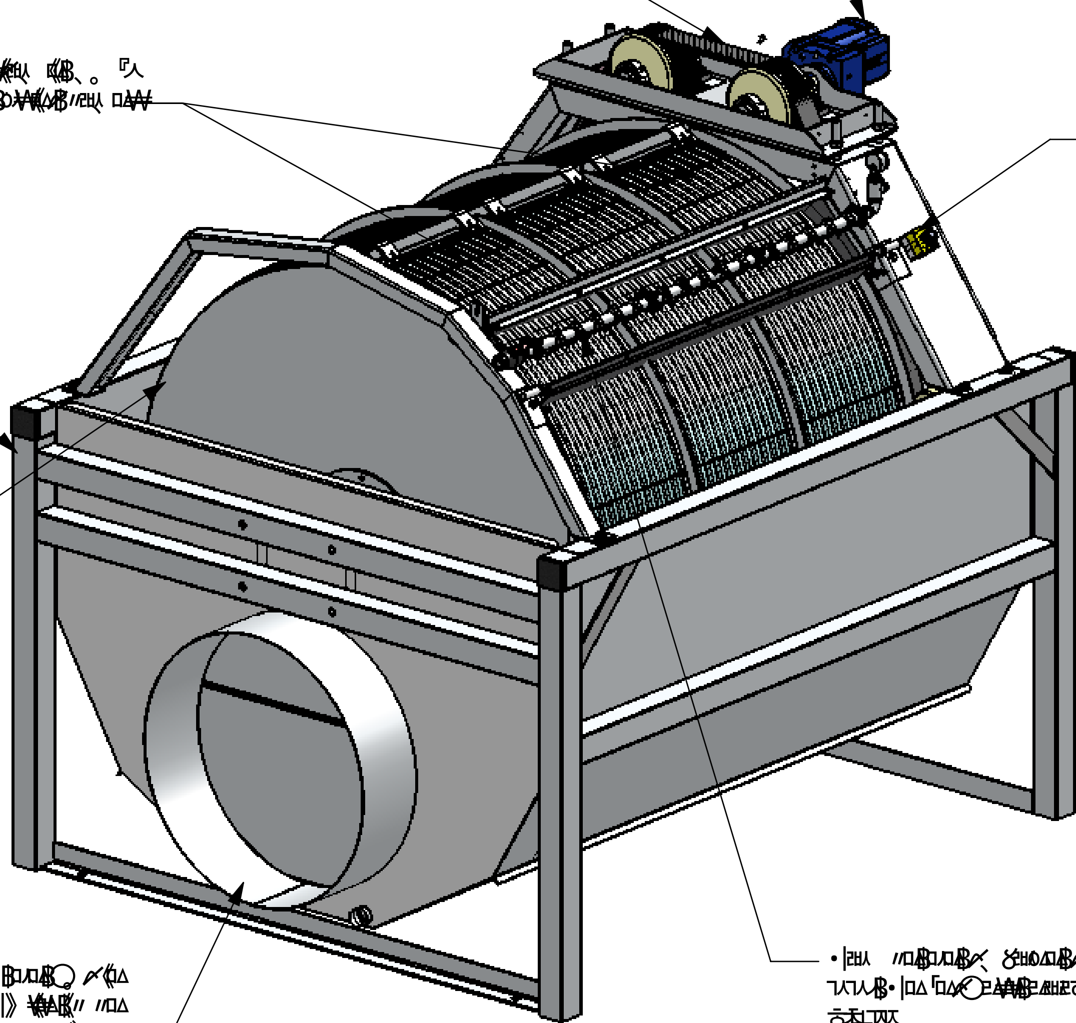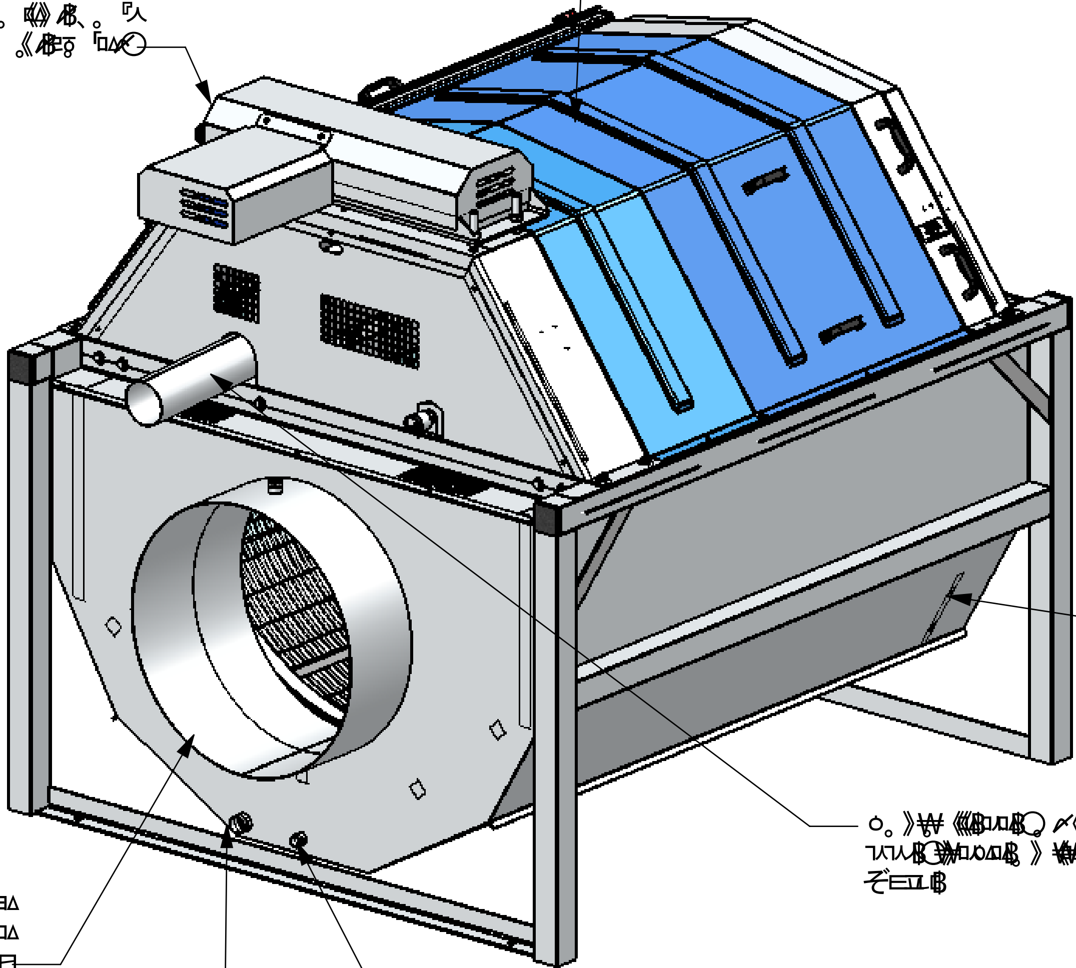
FILTRE FONCTIONNANT PAR GRAVITE
VITESSE D'ENTREE D'EAU MAXI: 0.8m/s
PERTE EN CHARGE MAXI: 100mm
MAINTENANCE:
Prévoir 600mm tout autour du filtre