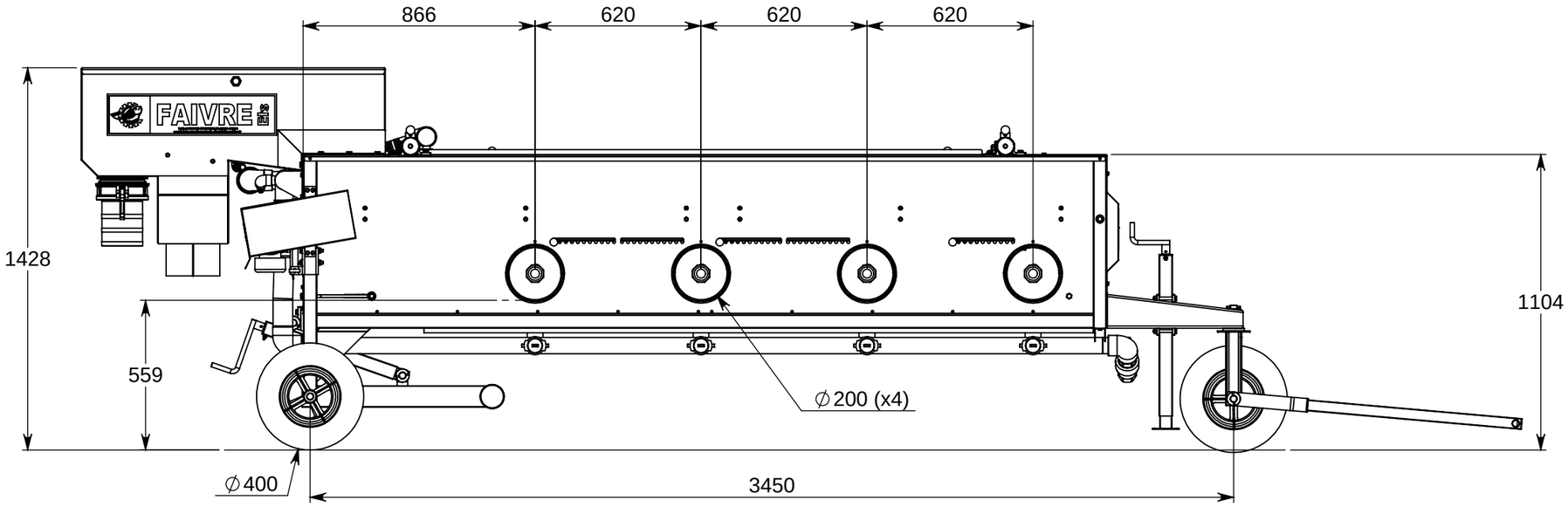

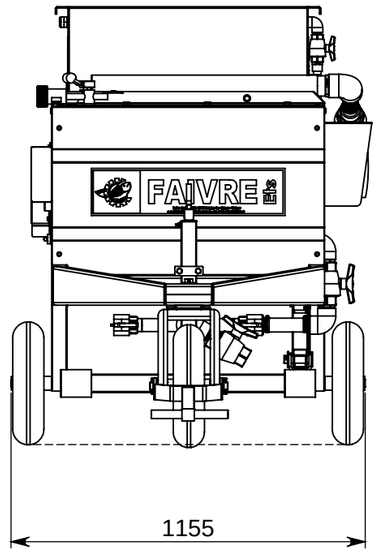

Bras d®pli®s / Cranck up

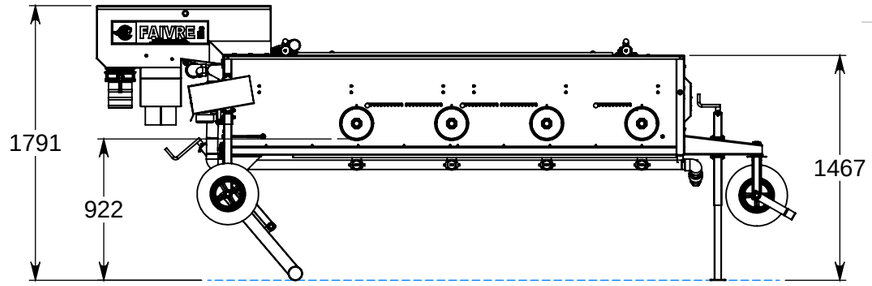

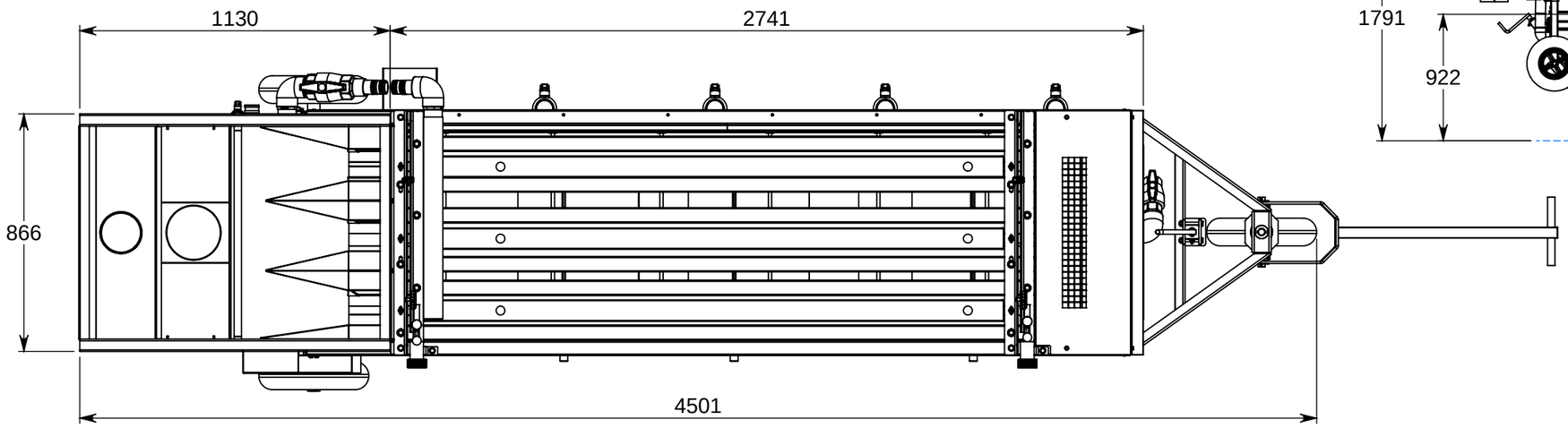

Echelle / Scale **1:20**	TRIEURS HELIOS 40 AVEC TREMIE SEPARATEUR FISH GRADER HELIOS 40 DEWATERING		Cr®®par : AD Le 05/09/2012
Page **1/2**			Mati¯re
			Masse 493.09 kg
	FAIVRE ETS 7 Rue de l'industrie 25110 Baume-Les-Dames Tel : +333.81.84.01.32 / Fax: +333.81.84.16.15 Mail: info@faivre.fr	Ref. TH40 DEW R®vision C	Affaire TH40
Format **A3**			Client

NON CONTRACTUAL PLAN.AMENDMENTS OF TECHNICAL DATA AS WELL AS OF MEASURMENTS AND WEIGHTS SPECIFIED IN THIS DRAWING ARE RESERVED.
PLAN NON CONTRACTUEL.LES COTES SONT DONNEES A TITRE INDICATIF, LA SOCIETE SE RESERVANT LE DROIT A TOUTE MODIFICATION EVENTUELLE.

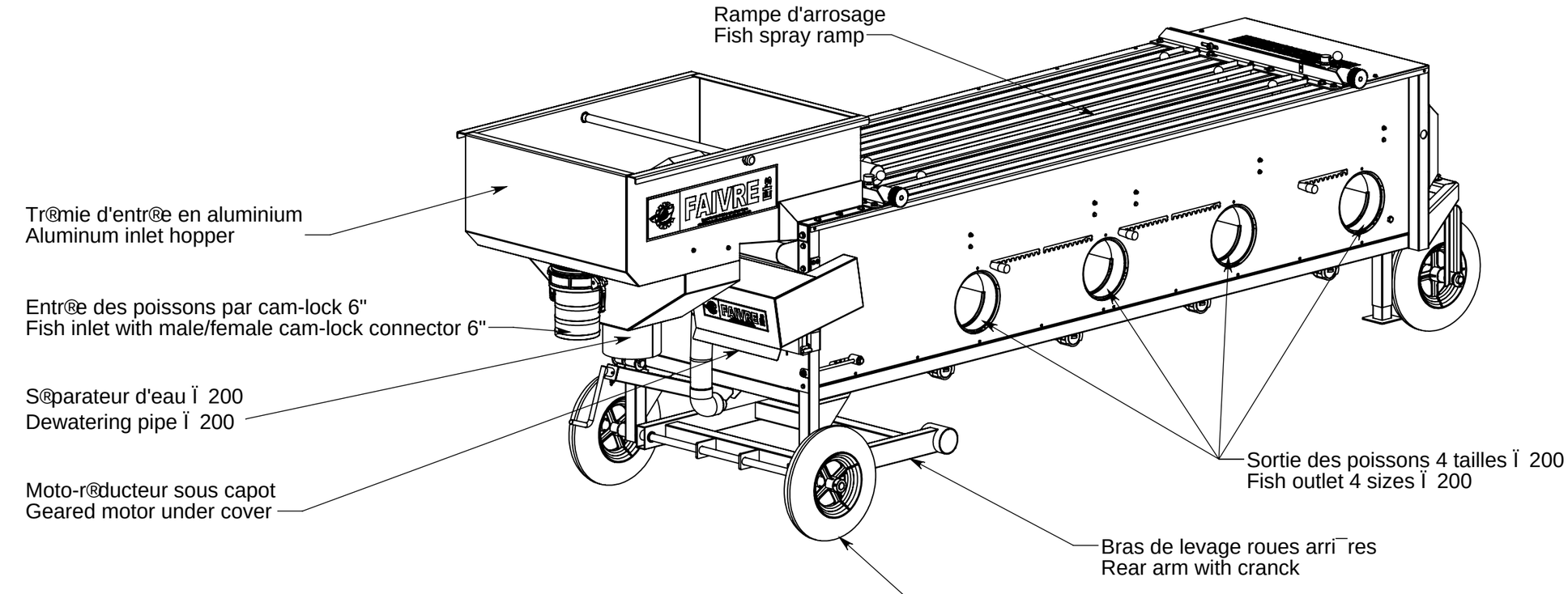

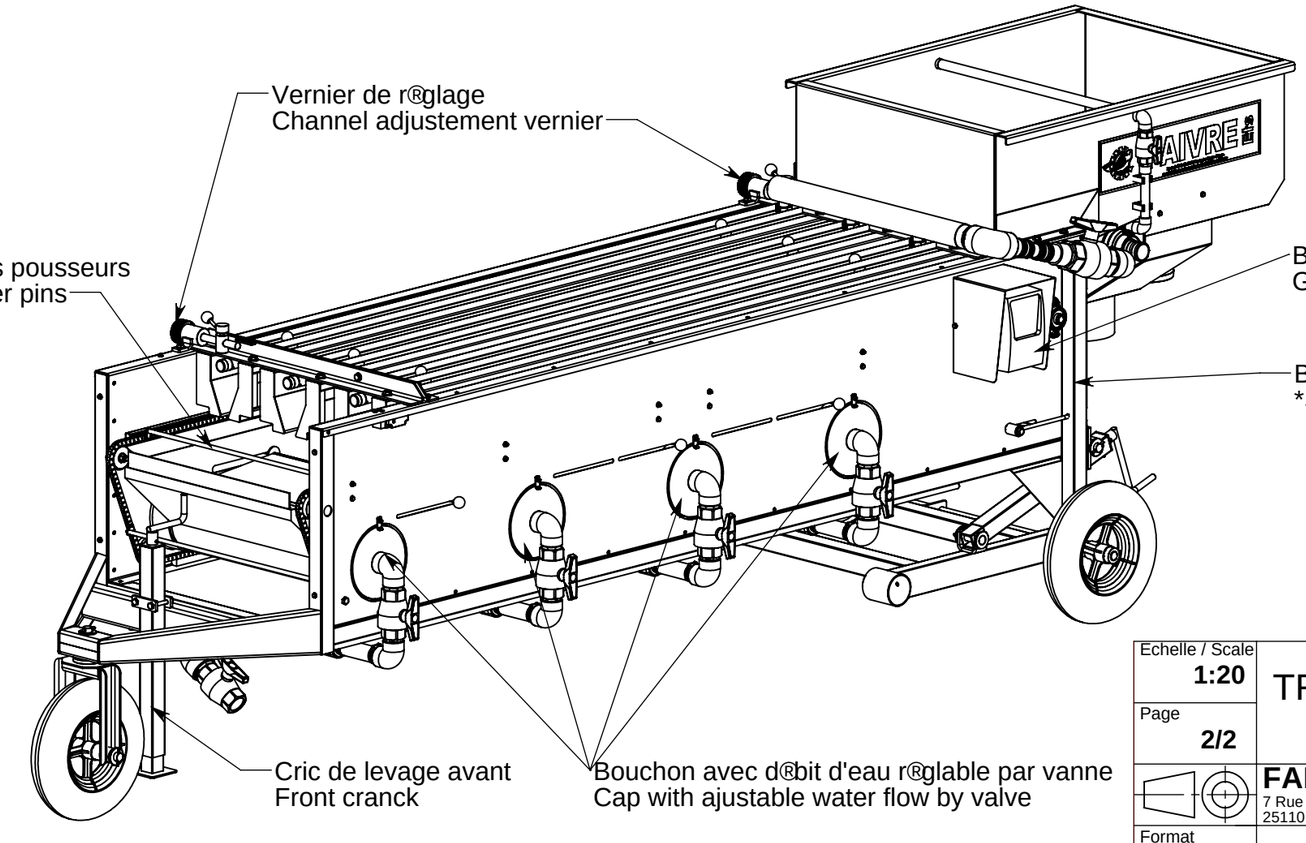

FLy2È !L{L олп[Y ¦ûłfŏłl·ûł2y˜Ŝy˜ŜI·dz Ř2dzŎŜ
FLy2È !L{L омс[Y ¦ûłfŏłl·ûł2y˜Ŝy˜ŜI·dz ŘŜ Y˜ŜN
F{ûI·łyfŜăă ăûŜŜf !L{L олп[Y CNŜăK ø I·ûŜN dzăŜ
F{ûI·łyfŜăă ăûŜŜf !L{L омс[Y {ŜI· ø I·ûŜN dzăŜ

Echelle / Scale **1:20**	TRIEURS HELIOS 40 AVEC TREMIE SEPARATEUR FISH GRADER HELIOS 40 DEWATERING		Cr®®par : AD Le 05/09/2012
Page **2/2**			Mati¯re
			Masse 493.09 kg
FAIVRE ETS 7 Rue de l'industrie 25110 Baume-Les-Dames Tel : +333.81.84.01.32 / Fax: +333.81.84.16.15 Mail: info@faivre.fr	Ref. TH40 DEW	R®vision C	Affaire TH40
Format **A3**			Client

NON CONTRACTUAL PLAN.AMENDMENTS OF TECHNICAL DATA AS WELL AS OF MEASURMENTS AND WEIGHTS SPECIFIED IN THIS DRAWING ARE RESERVED.
PLAN NON CONTRACTUEL.LES COTES SONT DONNEES A TITRE INDICATIF, LA SOCIETE SE RESERVANT LE DROIT A TOUTE MODIFICATION EVENTUELLE.