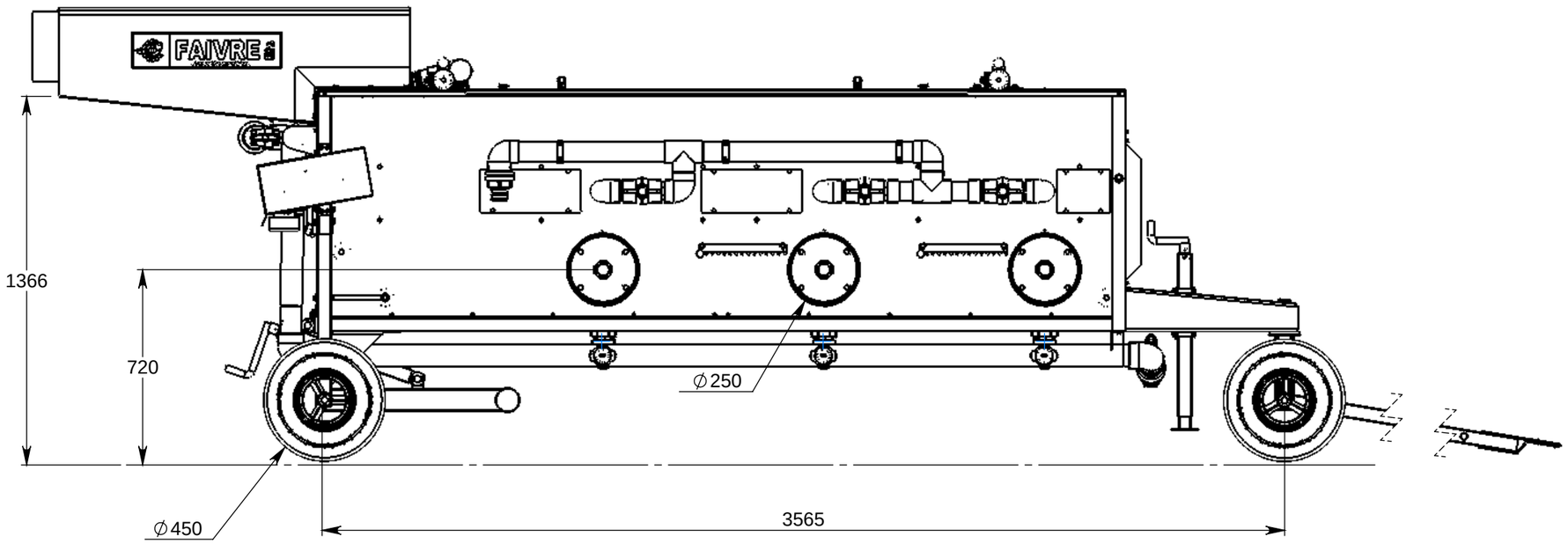

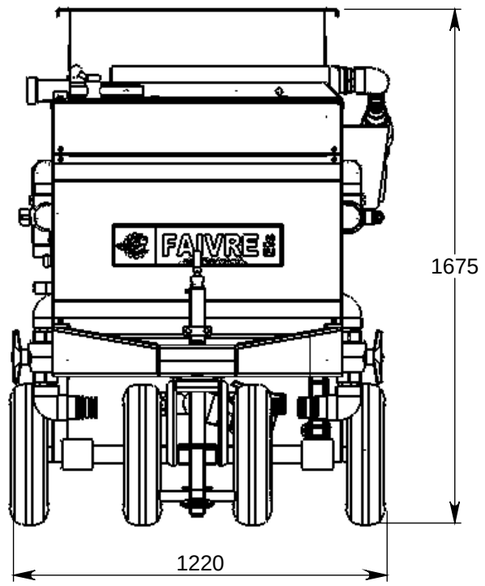

Bras d®pli®s / Cranck up

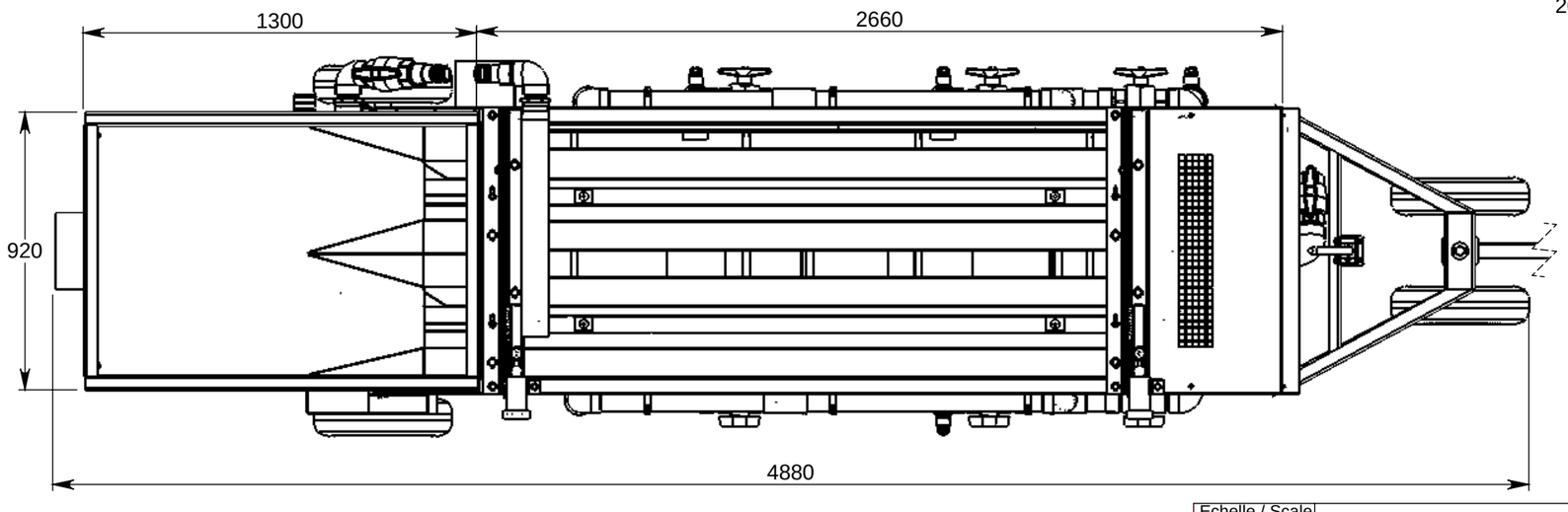

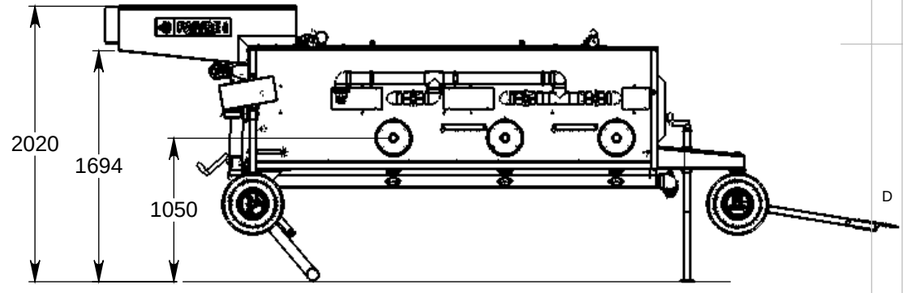

Echelle / Scale **1:20**	TRIEUR HELIOS 60 FISH GRADER HELIOS 60		Cr®®par : AD Le 05/09/2012
Page **1/6**			Mati¯re Masse 649.93 kg
	FAIVRE ETS 7 Rue de l'industrie 25110 Baume-Les-Dames Tel : +333.81.84.01.32 / Fax: +333.81.84.16.15 Mail: info@faivre.fr	Ref. TH60 / R®vision C	Affaire TH60
Format **A3**			Client

NON CONTRACTUAL PLAN.AMENDMENTS OF TECHNICAL DATA AS WELL AS OF MEASURMENTS AND WEIGHTS SPECIFIED IN THIS DRAWING ARE RESERVED.
PLAN NON CONTRACTUEL.LES COTES SONT DONNEES A TITRE INDICATIF, LA SOCIETE SE RESERVANT LE DROIT A TOUTE MODIFICATION EVENTUELLE.

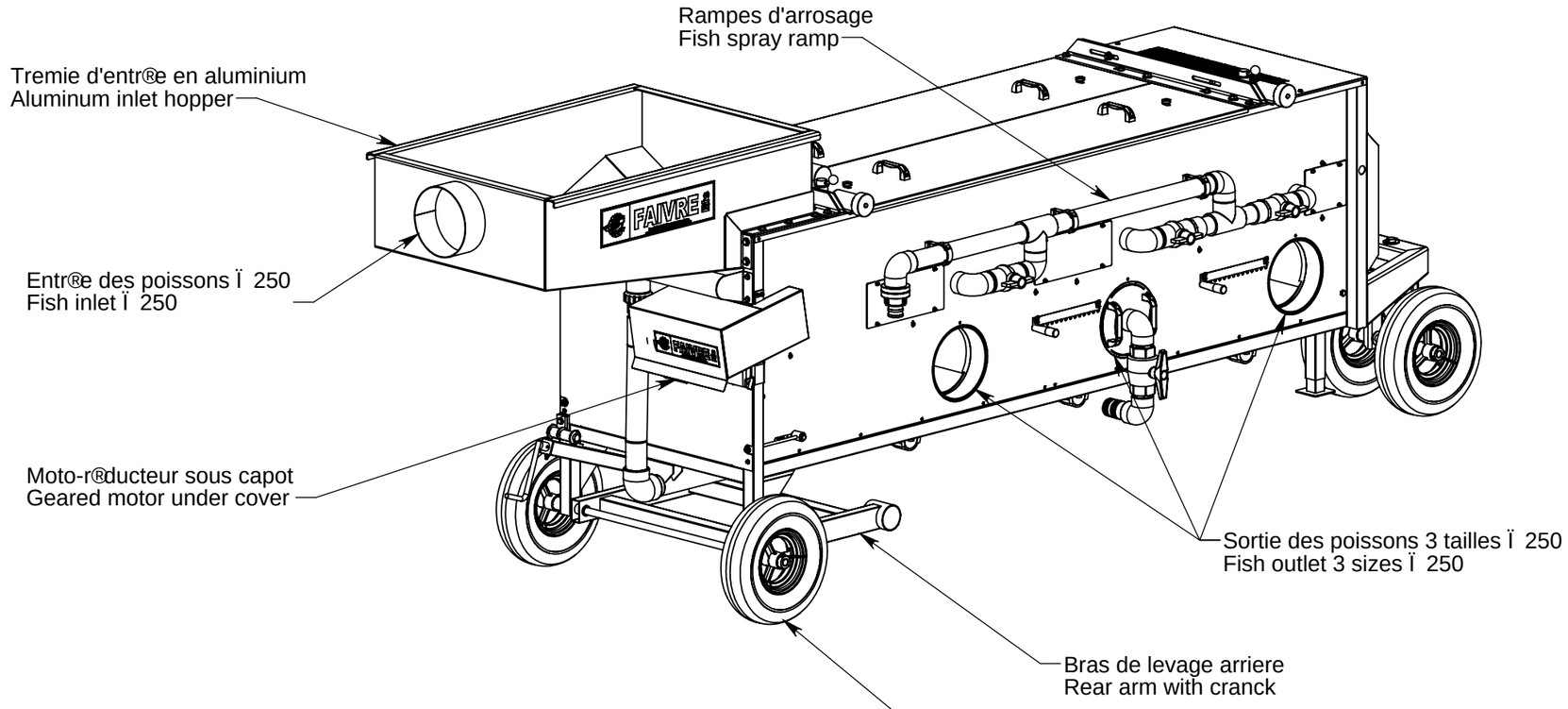

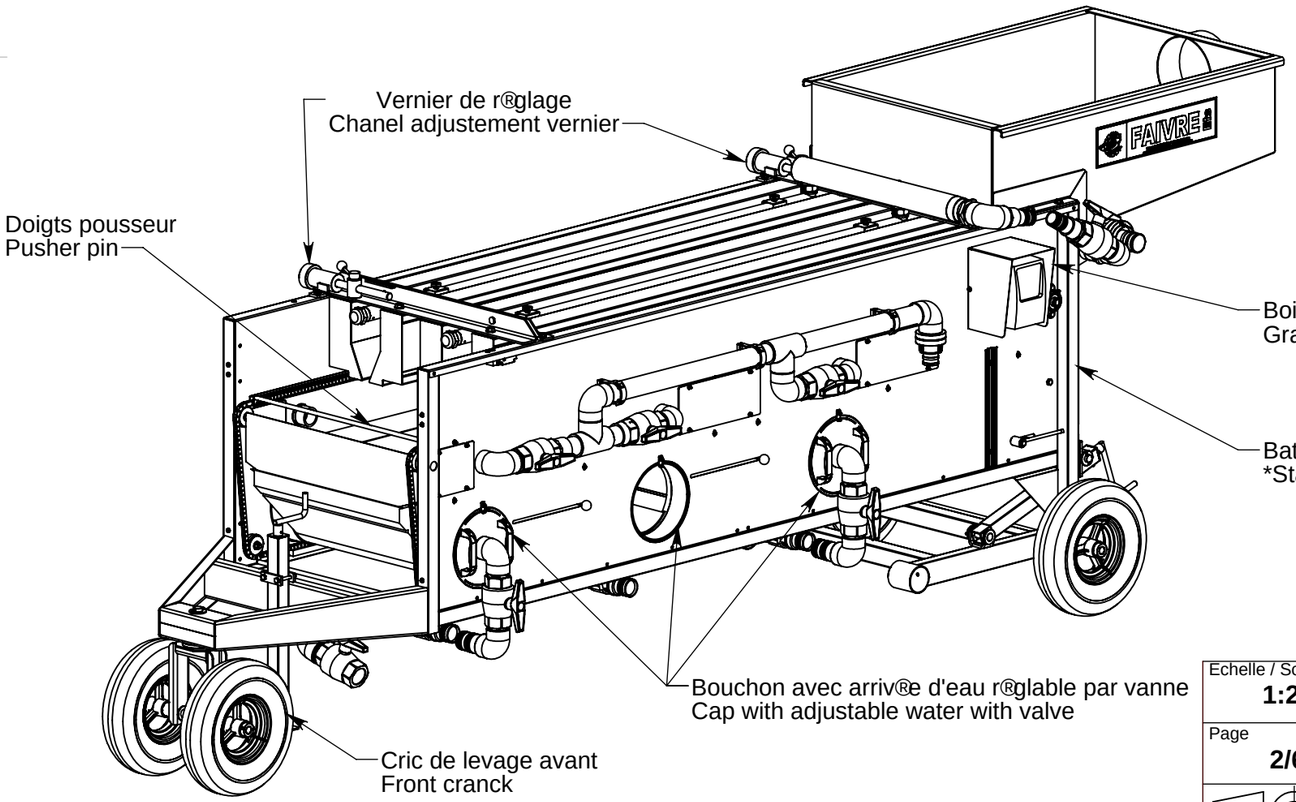

FLyƵÈ !L{L олп[Y ¦ úλfĭăl·úλƵy˜Ŝy˜Ŝl·dz ŘƵ dzŎŜ
FLyƵÈ !L{L омс[Y ¦ úλfĭăl·úλƵy˜Ŝy˜Ŝl·dz ŘŜ Y˜ŜW
F{ŭl·λyŧŜăă ăŭŜŜŧ !L{L олп[Y CWŜăK ǿl·ûŜW dzăŜ
F{ŭl·λyŧŜăă ăŭŜŜŧ !L{L омс[Y {Ŝl· ǿl·úŜW dzăŜ

Echelle / Scale **1:20**	TRIEUR HELIOS 60 FISH GRADER HELIOS 60		Cr®® par : AD Le 05/09/2012
Page **2/6**			Mati¯re
			Masse 649.93 kg
FAIVRE ETS 7 Rue de l'industrie 25110 Baume-Les-Dames Tel : +333.81.84.01.32 / Fax: +333.81.84.16.15 Mail: info@faivre.fr	Ref. TH60	R®vision C	Affaire TH60
Format **A3**			Client

NON CONTRACTUAL PLAN.AMENDMENTS OF TECHNICAL DATA AS WELL AS OF MEASURMENTS AND WEIGHTS SPECIFIED IN THIS DRAWING ARE RESERVED.
PLAN NON CONTRACTUEL.LES COTES SONT DONNEES A TITRE INDICATIF, LA SOCIETE SE RESERVANT LE DROIT A TOUTE MODIFICATION EVENTUELLE.